AIR SPRINGS TOPSEAL

System zawieszenia pneumatycznego

INSTRUKCJA MONTAŻU

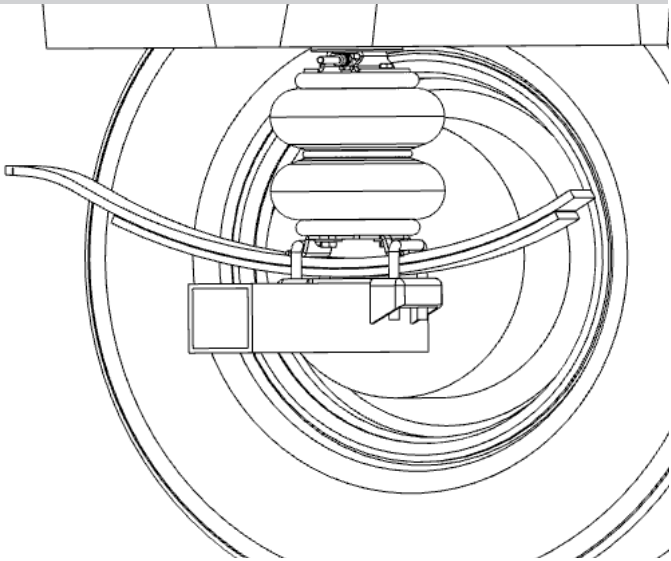

Iveco Daily

PS-IV-SET1

Spis Treści

Zestaw

Zdjęcie zestawu 2
Informacje ogólne 3
Spis elementów zestawu 4-5

Instrukcja montażu

Demontaż odboju 6
Montaż górnej podstawy do pojazdu Daily 35S 6
Montaż górnej podstawy do pojazdu Daily 35C 7
Montaż dolnej podstawy do poduszki 8
Montaż dolnych podstaw do osi pojazdu 9
Montaż poduszki do górnej podstawy 10
Prowadzenie przewodów pneumatycznych 11

Informacje ogólne

System zawieszenia pneumatycznego przeznaczony do zamontowania na osi tylnej w samochodzie dostawczym Iveco Daily. Zawieszenie pneumatyczne pomaga utrzymać pojazd w nominalnej wysokości niezależnie od ładunku jak również poprawia prowadzenie pojazdu.

Montaż systemu nie podnosi dopuszczalnej masy całkowitej (DMC) pojazdu oraz maksymalnych nacisków na osie.

Przed rozpoczęciem montażu zapoznaj się z niniejszą instrukcją i upewnij się, że wszystkie czynności możesz wykonać w sposób bezpieczny jeśli nie, zleć montaż systemu w wykwalifikowanym warsztacie.

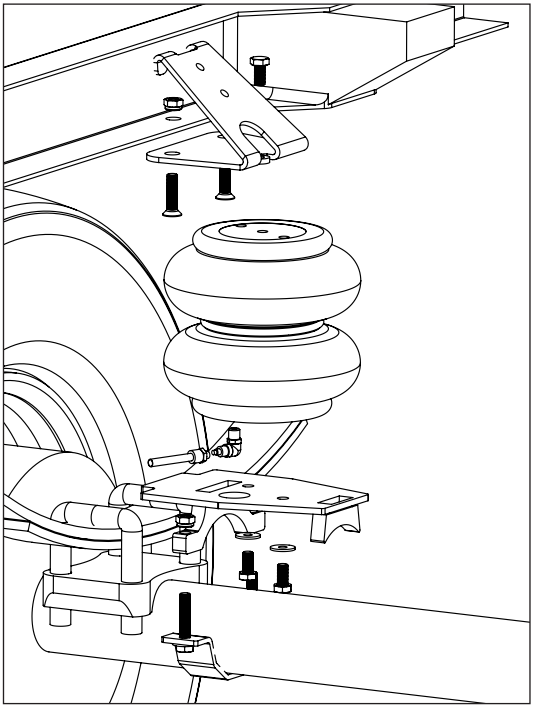

Rekomendowany zakres użytkowych ciśnień:

Ciśnienie minimalne - 1 Bar
Ciśnienie maksymalne - 7 Bar

UWAGA w celu uniknięcia uszkodzenia miechów pneumatycznych nigdy nie zmniejszaj ciśnienia w układzie poniżej 1 bar.
Przed demontażem jakichkolwiek elementów systemu pneumatycznego zredukuj ciśnienie do 0 bar.
W przypadku jakichkolwiek niejasności skontaktuj się z nami lub naszym dystrybutorem.

Nazwa elementu	Numer	Rysunek / Opis	Ilość
poduszka pneumatyczna	PS-AS-6693		2
podstawa górna lewa	PS-IV-BUL1		1
podstawa Górna Prawa	PS-IV-BUR1		1
wspornik podstawy górnej lewej	PS-IV-BUL2		1
wspornik podstawy górnej prawej	PS-IV-BUR2		1
podstawa dolna lewa	PS-IV-BDL1		1
podstawa dolna prawa	PS-IV-BDR1		1
opaska podstawy dolnej	PS-FO-BD03		2
śruba sześciokątna M10x50	PS-MT-BH03		4
śruba sześciokątka M8x25	PS-MT-BH04		4

podkładka płaska M10	PS-MT-WM10		18
podkładka płaska M8	PS-MT-WM08		16
nakrętka samohamowna M8	PS-MT-LN08		4
nakrętka samohamowna M10	PS-MT-LN10		8
śruba stożkowa M10x40	PS-MT-BC01		4
złączka pneumatyczna Fi-6	PS-MT-PF01		2
złączka pneumatyczna do odpowietrzenia osi napędowej	PS-MT-02		1
przewód pneumatyczny czerwony 6 metrów	PS-MT-PT6R		1
przewód pneumatyczny niebieski 6 metrów	PS-MT-PT6N		1
opaska samozaciskowa	PS-MT-SLS1		10

1. Demontaż odboju

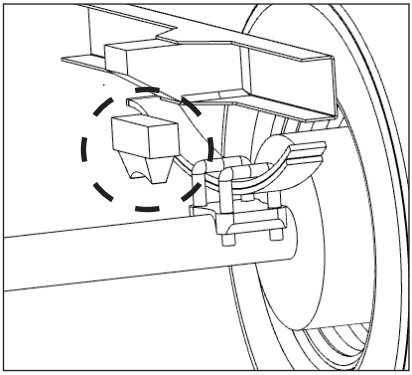

2. Montaż górnej podstawy do pojazdu DAILY 35S.

PS-IV-BUL1 **x 1**

PS-IV-BUR1 **x 1**

PS-MT-BC01 **x 4**

PS-MT-LN10 **x 4**

PS-MT-WM10 **x 4**

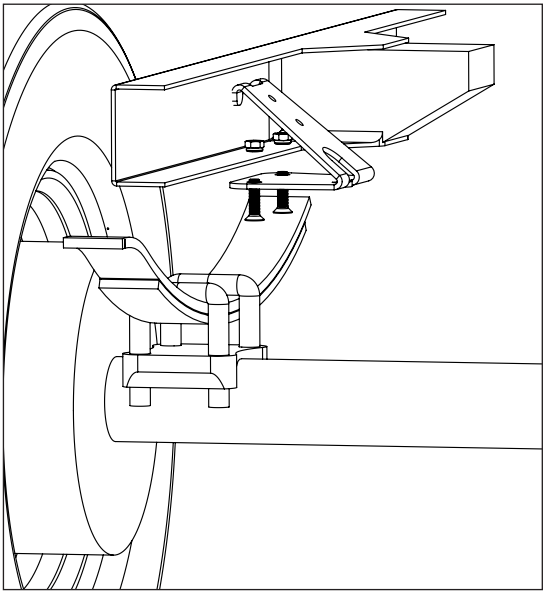

40 Nm

3. Montaż górnej podstawy do pojazdu Daily 35C.

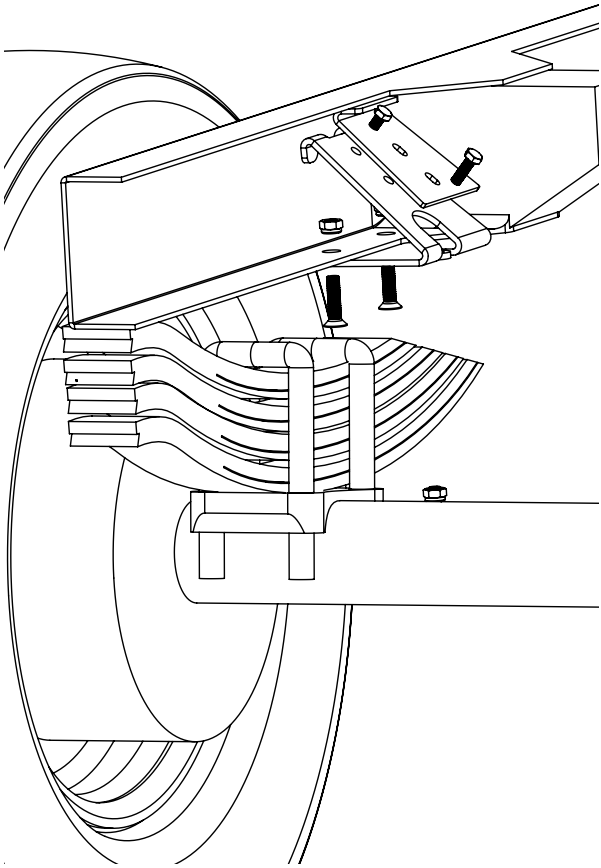

PS-IV-BUL2 **x 1**

PS-IV-BUR2 **x 1**

PS-MT-BH04 **x 4**

PS-MT-LN08 **x 8**

PS-MT-WM08 **x 4**

30 Nm

4. Montaż dolnej podstawy do poduszki

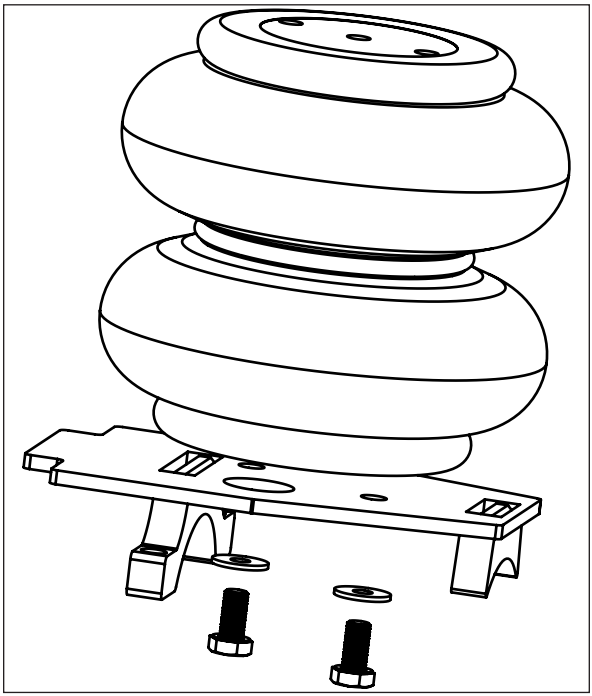

PS-AS-6693 **x 2**

PS-IV-BDL1 **x 1**

PS-IV-BDR1 **x 1**

PS-MT-BH02 **x 4**

PS-MT-WM10 **x 4**

40 Nm

5. Montaż dolnych podstaw do osi pojazdu.

x 2

PS-FO-BD03

x 4

PS-MT-BH03

x 4

PS-MT-LN10

x 8

PS-MT-WM10

x 1

PS-MT-02

40 Nm

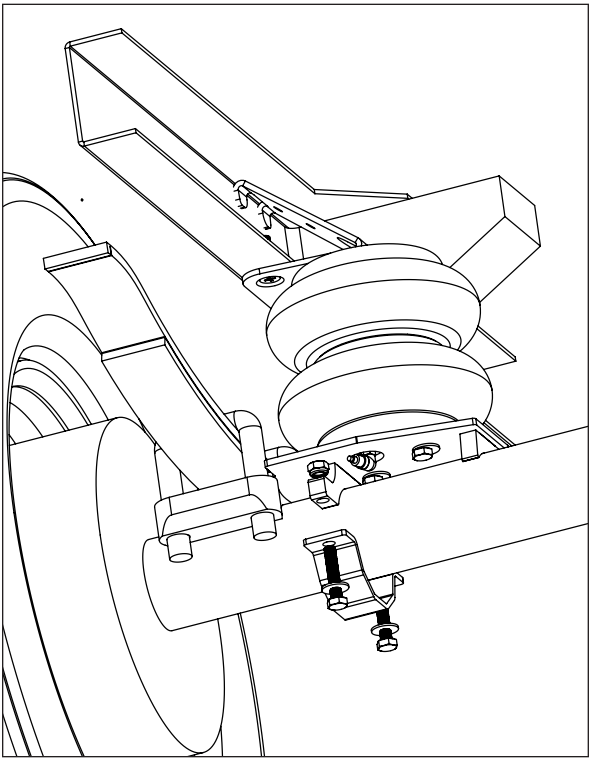

6. Montaż poduszki do górnej podstawy.

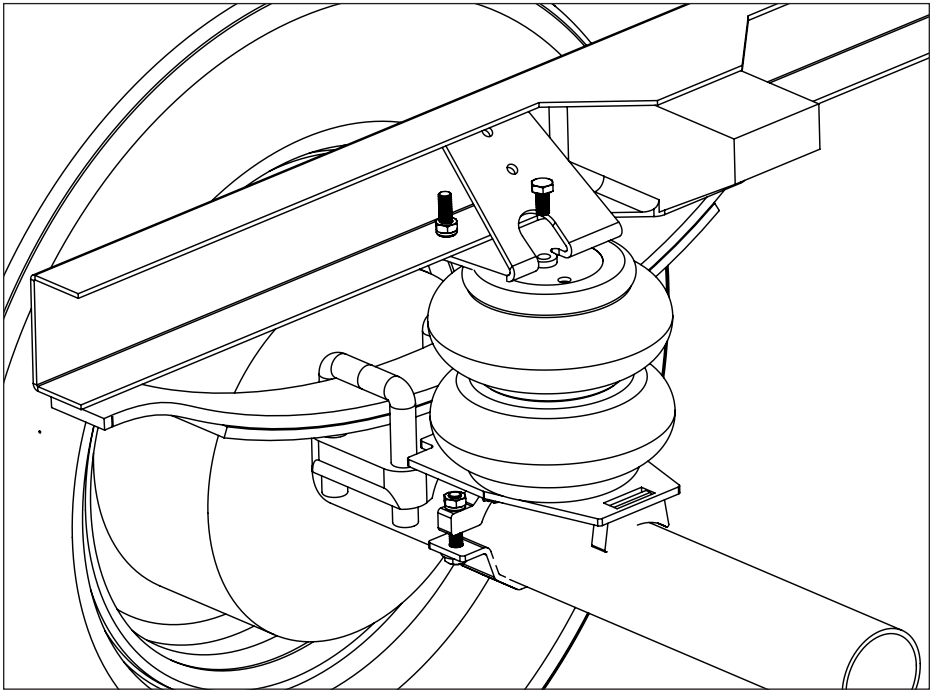

x 2

PS-MT-BH03

x 2

PS-MT-WM10

40 Nm

7. Prowadzenie przewodów pneumatycznych

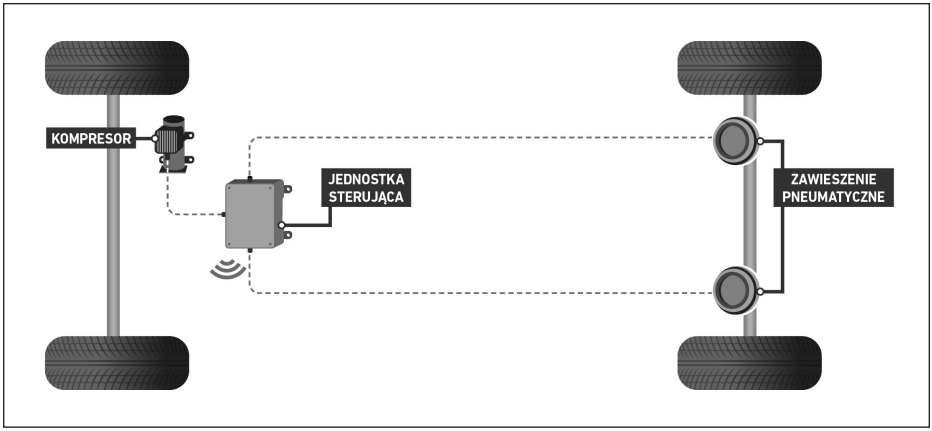

x 1

PS-MT-PT6N

x 1

PS-MT-PT6R

x 10

PS-MT-SLS1

LONGWAY POLAND Sp. z o.o.
Ul. Przejazdowa 22 05-800 Pruszków, Tel: +48 22 407-24-18
biuro@longway.com.pl www.longway.com.pl