Longway

Branch of Shanghai Baolong
Automotive Corporation

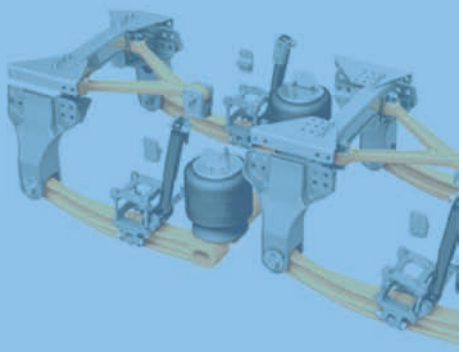

TOPSEAL

Miechy Zawieszenia Pneumatycznego
Air Springs

BAOLONG

Perfect Fit for Your
Application

Siedziba Firmy / Headquarter

Zakład produkcyjny / Production Base

Shanghai Baolong Automotive Corporation, z kapitałem zakładowym w wysokości 14 milionów USD, została założona w maju 1997 r. w Szanghaju w Chinach. Obecnie jesteśmy liderem rynku w kilku segmentach części i komponentów samochodowych. W 2017 r. zadebiutowaliśmy na Giełdzie Papierów Wartościowych w Szanghaju (SHA 603197).

Od momentu powstania Baolong nieustannie rozwija linie biznesowe, w tym zawory i akcesoria do opon, ciężarki do wyważania kół, elementy układów wydechowych o wysokiej wydajności, systemy monitorowania ciśnienia w oponach (TPMS), ciśnieniomierze samochodowe, systemy kamer 360°, hydroformowane części karoseryjne, miechy pneumatyczne i inne.

Poprzez wprowadzenie ścisłego systemu kontroli jakości, Baolong otrzymał certyfikat jakości i systemu ochrony środowiska ISO/TS16949 oraz ISO14001. Nasze produkty są eksportowane do ponad 80 krajów i regionów na całym świecie. Nasza firma, ciesząca się ciągłym i stabilnym rozwojem, stała się dostawcą OEM dla renomowanych producentów pojazdów na całym świecie.
Poprzez wdrażanie koncepcji "Niech więcej ludzi korzysta z rozwoju technologii motoryzacyjnej" jako wizji firmy, Baolong ciągle pracuje nad innowacjami i rozwojem branży motoryzacyjnej.

Shanghai Baolong Automotive Corporation, with a registered capital of USD 14 million, was founded in May 1997 and is located in Shanghai, China. It has now become a market leader in several segments of automotive parts and components. We were listed in Shanghai Stock Exchange (SHA 603197) in 2017.

Since its establishment, Baolong has been continuously expanding the lines of business, which include Tire Valves and Accessories, Wheel Balancing Weights, Performance Exhaust Products, Tire Pressure Monitoring Systems(TPMS), Automotive Pressure Sensors, 360° View System, Hydro-forming Automotive Body Parts, Air Springs and so on.

By establishing a strict quality control system, Baolong has received the quality and environmental system certification of ISO/TS16949, ISO14001 respectively. Our products have been exported to over 80 countries and regions. Our company, which is enjoying continuous and stable development, has become the OEM supplier for the worlds' renowned vehicle manufactures. By upholding the concept of "Let More People Benefit from the Development of Automotive Technology" as the company vision, Baolong will continue committing itself to constant innovation and development in the automotive industry.

OHSAS 18001
by IQNet

ISO/TS 16949
by TUV SUD

ISO 14001
by TUV SUD

R&D Test

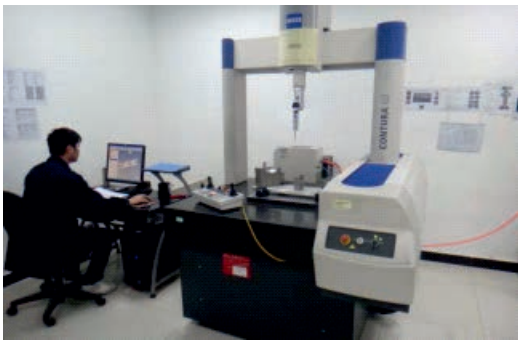

Przyrząd Pomiarowy Współrzędnych /
Three-Coordinates Measuring Instrument

Maszyna do Mieszania /
Mixing Machine

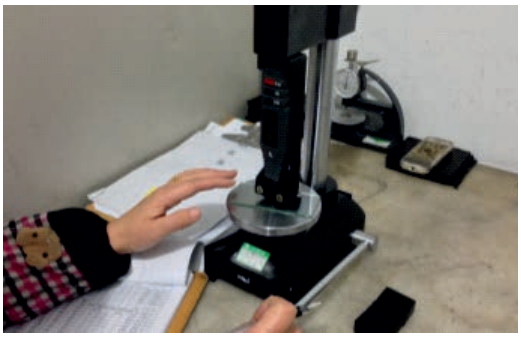

Test Twardości Gumy /
Rubber Hardness Test

Test Elastyczności Gumy /
Rubber Flexibility Test

Test Wysokiej Temperatury /
High-Low Temperature Box

Test Trwałości /
Durability Test (Normal Temperature)

Test Wytrzymałościowy w Wysokiej Temperaturze /
Durability Test (High Temp.)

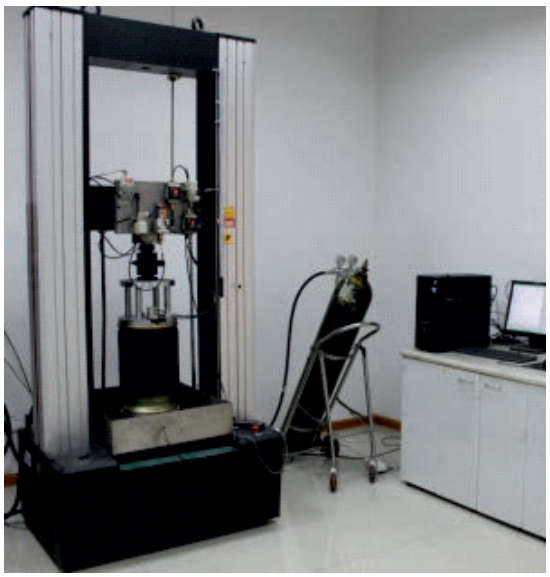

Testy Wytrzymałościowe /
Air Spring Performance Test

Produkcja / Production

Maszyna Kalandrująca Gumę /
Rollers Calendering for Rubber

Maszyna do Kalandrowania Materiuału /
Rollers Calendering for Fabric

Maszyny do Cięcia Gumy /
Cutting Machine

Maszyna do Formowania Gumy /
Building for Rolling Lobe Type for Chassis Suspension

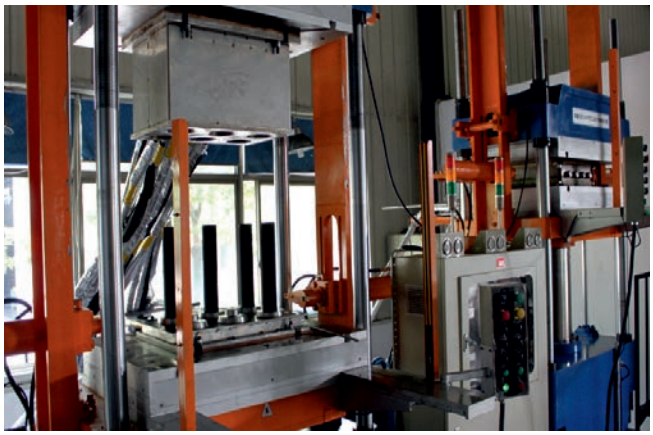

Wulkanizacja /
Vulcanizing

Nr **Topseal** BL-0R-0644

Schemat / Technical Drawing	Referencje Crossowe / Cross Reference
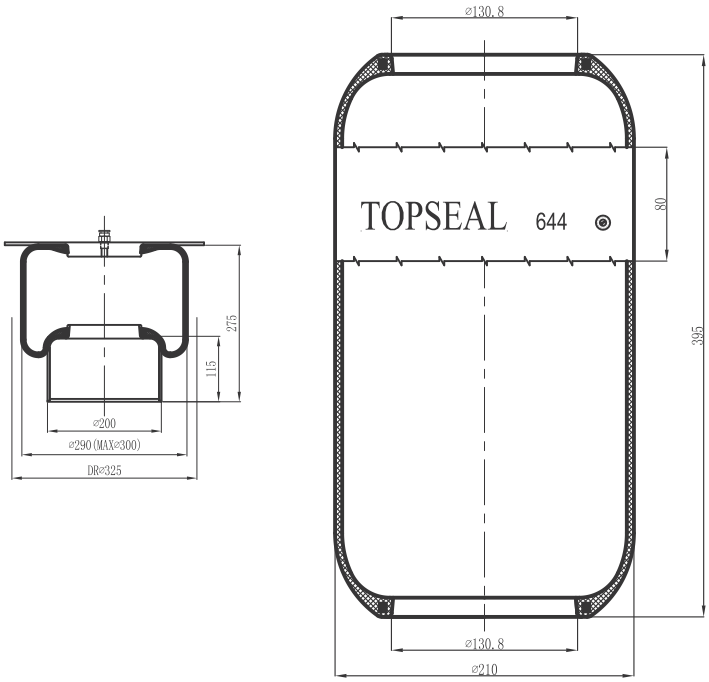	**Firestone**
	1R1A 390 295 095 0118
	Contitech
	644N
	Goodyear
	8017
	-
	Zastosowanie / Application
	Vanholl
	Seria T
	-
	Volvo
	B7
	B12
	-

Nr **Topseal** BL-0R-0715

Schemat / Technical Drawing	Referencje Crossowe / Cross Reference
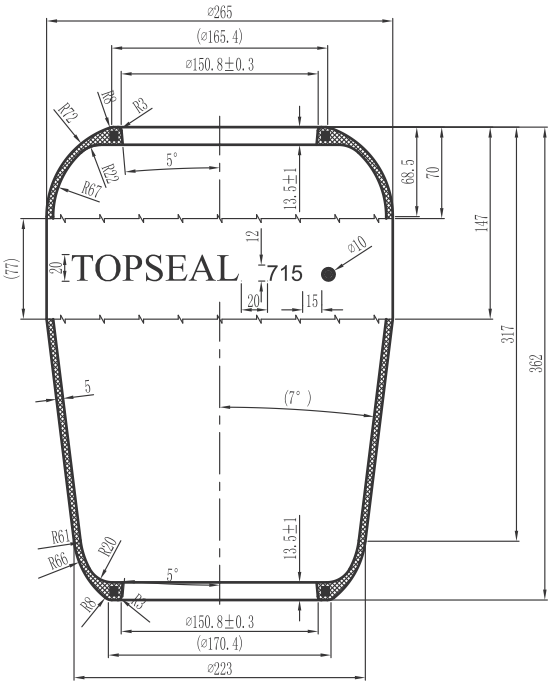	**Firestone**
	1R1C 335 310 095 0087
	Contitech
	715N
	Goodyear
	8015
	-
	Zastosowanie / Application
	Daf
	SB
	-
	Renault
	Major
	-
	-

Nr **Topseal** BL-0R-0916

Schemat / Technical Drawing	Referencje Crossowe / Cross Reference
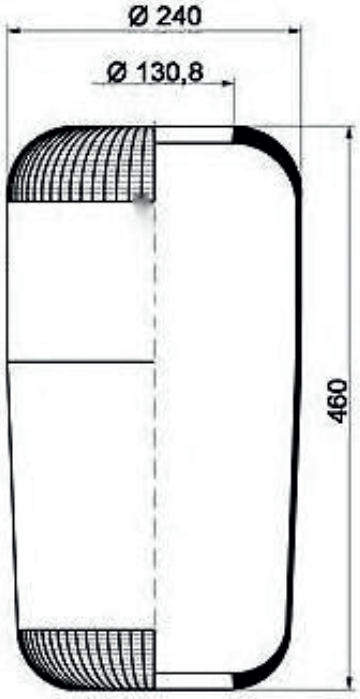	**Firestone**
	-
	Contitech
	916N
	Goodyear
	9015
	-
	Zastosowanie / Application
	Man
	F90
	M90
	-
	-
	-
	-

Nr **Topseal** BL-0R-0944

Schemat / Technical Drawing	Referencje Crossowe / Cross Reference
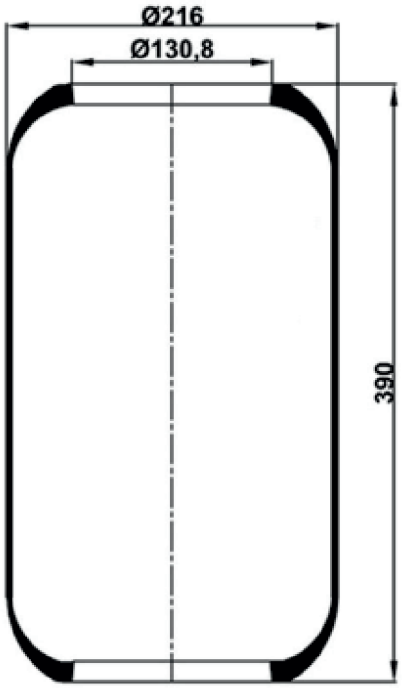	**Firestone**
	1R1A 370 285 095 0198
	Contitech
	944N
	Goodyear
	8012
	-
	Zastosowanie / Application
	Iveco
	Stralis
	-
	-
	-
	-
	-

Nr **Topseal** BL-0R-1885

Schemat / Technical Drawing	Referencje Crossowe / Cross Reference
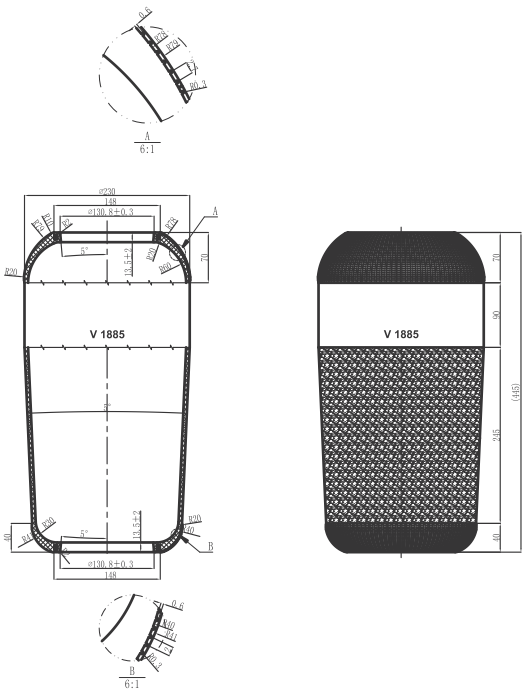	**Firestone**
	1R2A 445 280 095 0429
	Contitech
	1884 N1
	1885 N1
	Goodyear
	9003
	Zastosowanie / Application
	Man
	F90
	M90
	F 2000
	-
	-
	-

Nr **Topseal** BL-1R-0500

Schemat / Technical Drawing	Referencje Crossowe / Cross Reference
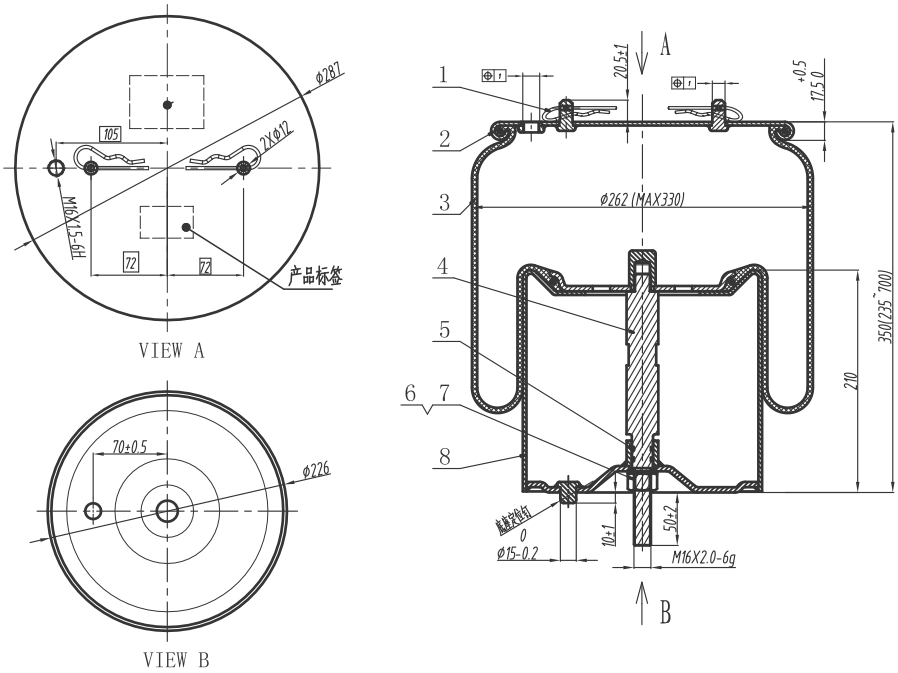	**Firestone**
	W01-095-0500
	Contitech
	4913NP02
	Goodyear
	1R14-753
	-
	Zastosowanie / Application
	Scania
	4
	-
	-
	-
	-
	-

Nr **Topseal** BL-1R-0736

Schemat / Technical Drawing	Referencje Crossowe / Cross Reference
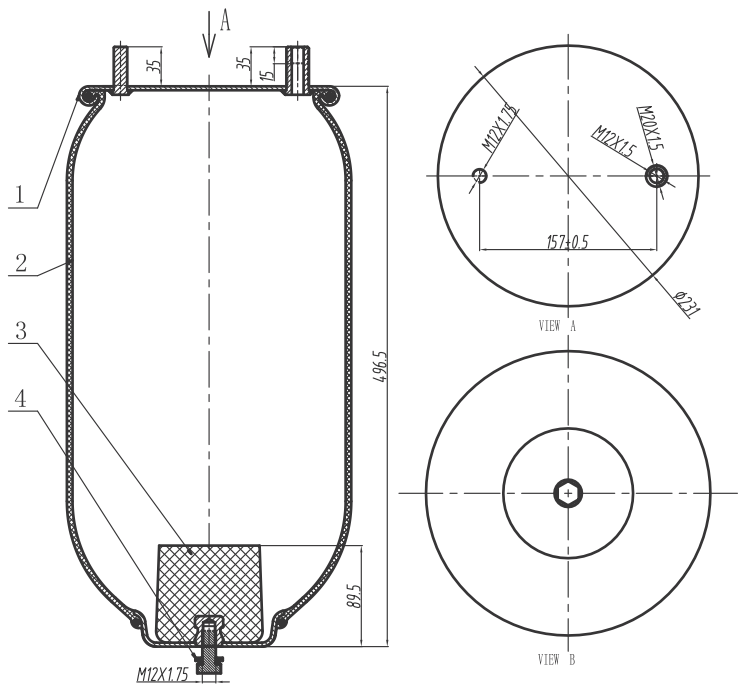	**Firestone**
	W01-M58-0736
	Contitech
	4159 N P05
	Goodyear
	1R12-761
	-
	Zastosowanie / Application
	Naczepa Fruehauf
	-
	-
	-
	-
	-
	-

Nr **Topseal** BL-1R-0918

Schemat / Technical Drawing	Referencje Crossowe / Cross Reference
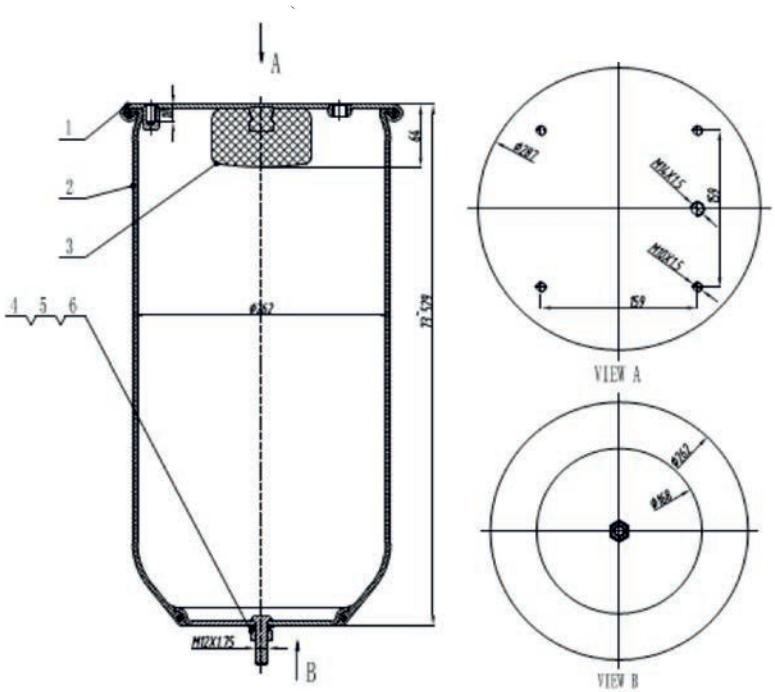	**Firestone**
	W01-M58-0918
	Contitech
	-
	Goodyear
	-
	-
	Zastosowanie / Application
	Scania
	4/R
	-
	-
	-
	-
	-

Nr **Topseal** BL-1R-4156

Schemat / Technical Drawing	Referencje Crossowe / Cross Reference
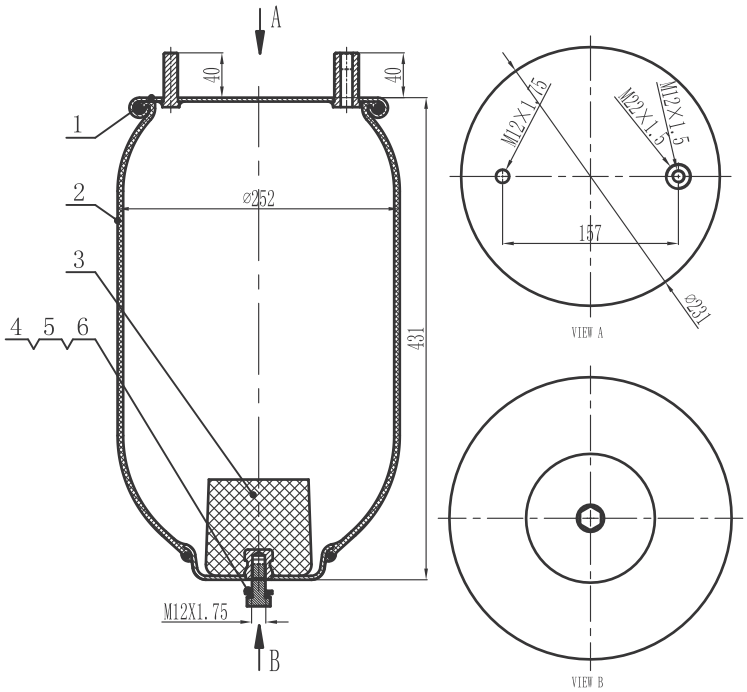	**Firestone**
	-
	Contitech
	4156NP05
	Goodyear
	-
	-
	Zastosowanie / Application
	SMB
	RoR
	-
	-
	-
	-
	-

Nr **Topseal** BL-1R-4158

Schemat / Technical Drawing	Referencje Crossowe / Cross Reference
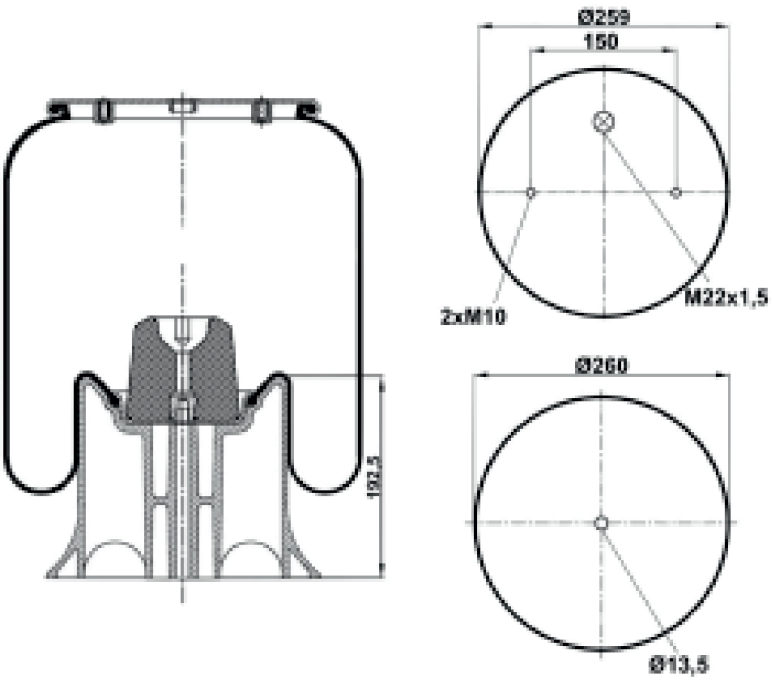	**Firestone**
	-
	Contitech
	4158N P03
	Goodyear
	-
	-
	Zastosowanie / Application
	Saf
	Schmitz
	-
	-
	-
	-
	-

Nr **Topseal** BL-1R-4390

Schemat / Technical Drawing	Referencje Crossowe / Cross Reference
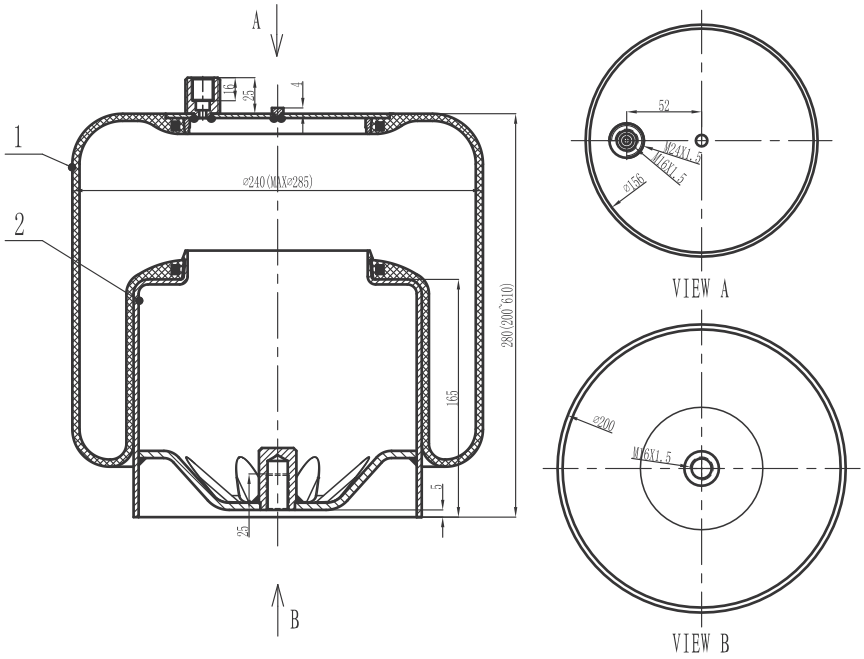	**Firestone**
	-
	Contitech
	4390 N P01
	Goodyear
	9047
	-
	Zastosowanie / Application
	Mercedes
	Actros MP2
	M3 Axor 2 Atego
	-
	-
	-
	-

Nr **Topseal** BL-1R-4882

Schemat / Technical Drawing	Referencje Crossowe / Cross Reference
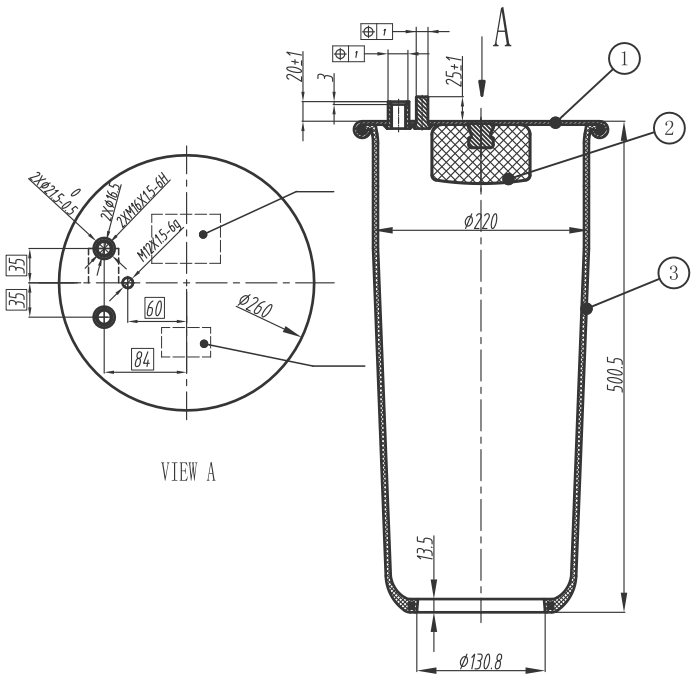	**Firestone**
	-
	Contitech
	4882N1 P01
	Goodyear
	-
	-
	Zastosowanie / Application
	Man
	TGA tył L/P
	-
	-
	-
	-
	-

Nr **Topseal** BL-1R-4884

Schemat / Technical Drawing	Referencje Crossowe / Cross Reference
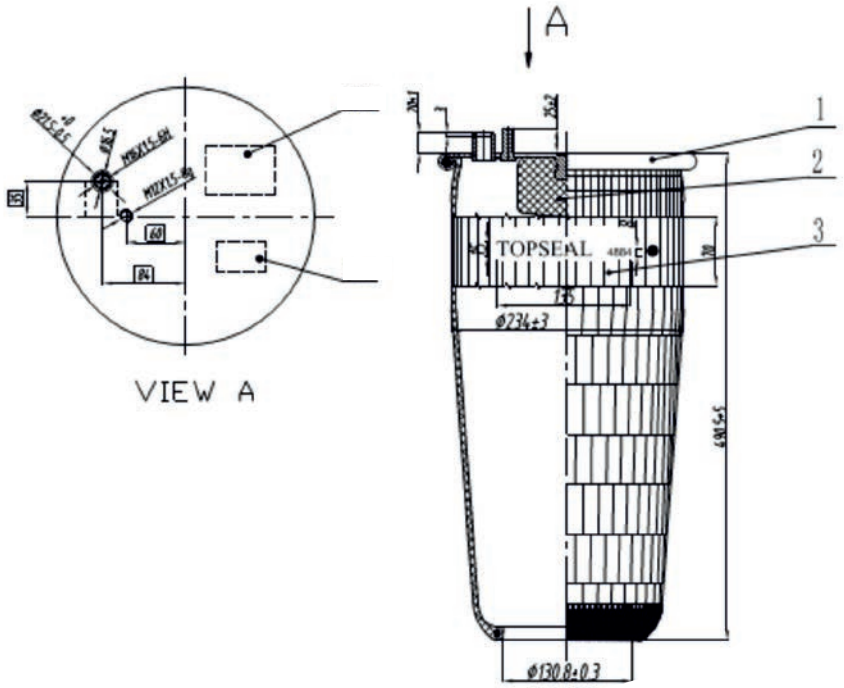	**Firestone**
	-
	Contitech
	4884N1 P01
	Goodyear
	-
	-
	Zastosowanie / Application
	Man
	TGA tył L/P
	-
	-
	-
	-
	-

Nr **Topseal** BL-1R-4885

Schemat / Technical Drawing	Referencje Crossowe / Cross Reference
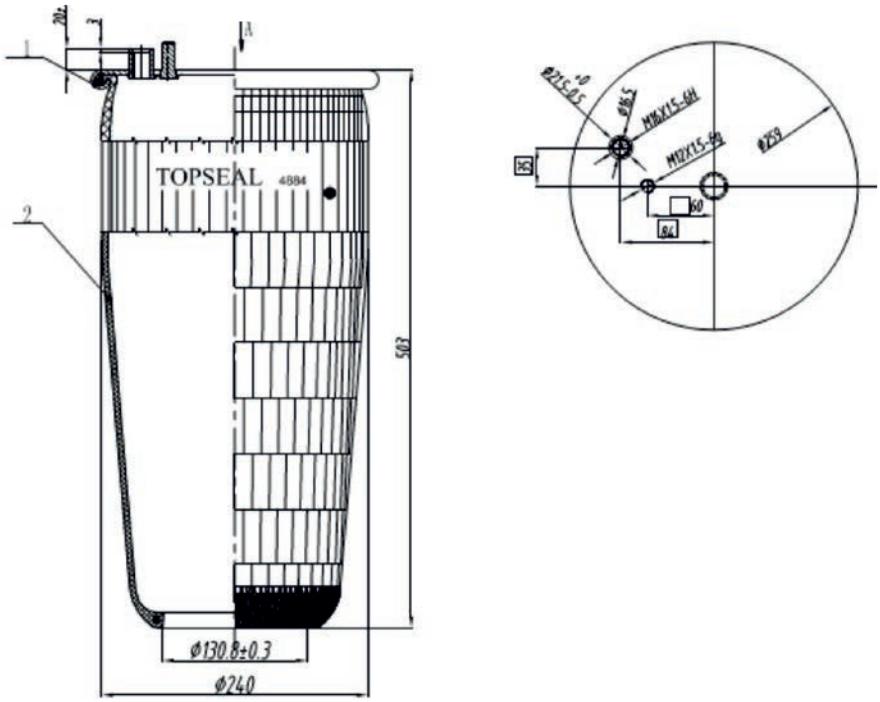	**Firestone**
	-
	Contitech
	4884N1 P02
	Goodyear
	-
	-
	Zastosowanie / Application
	Man
	TGA
	TGX
	TGS
	-
	-
	-

Nr **Topseal** BL-1R-4886

Schemat / Technical Drawing	Referencje Crossowe / Cross Reference
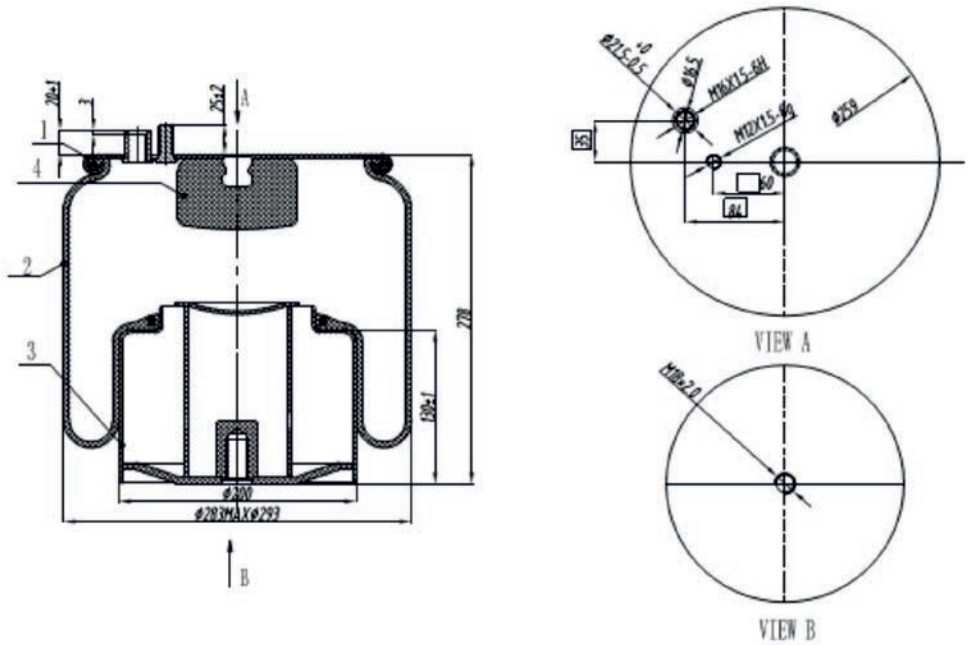	**Firestone**
	-
	Contitech
	4884N1 P03
	Goodyear
	-
	-
	Zastosowanie / Application
	Man
	TGA
	TGX
	TGS
	-
	-
	-

Nr **Topseal** BL-1R-4887

Schemat / Technical Drawing	Referencje Crossowe / Cross Reference
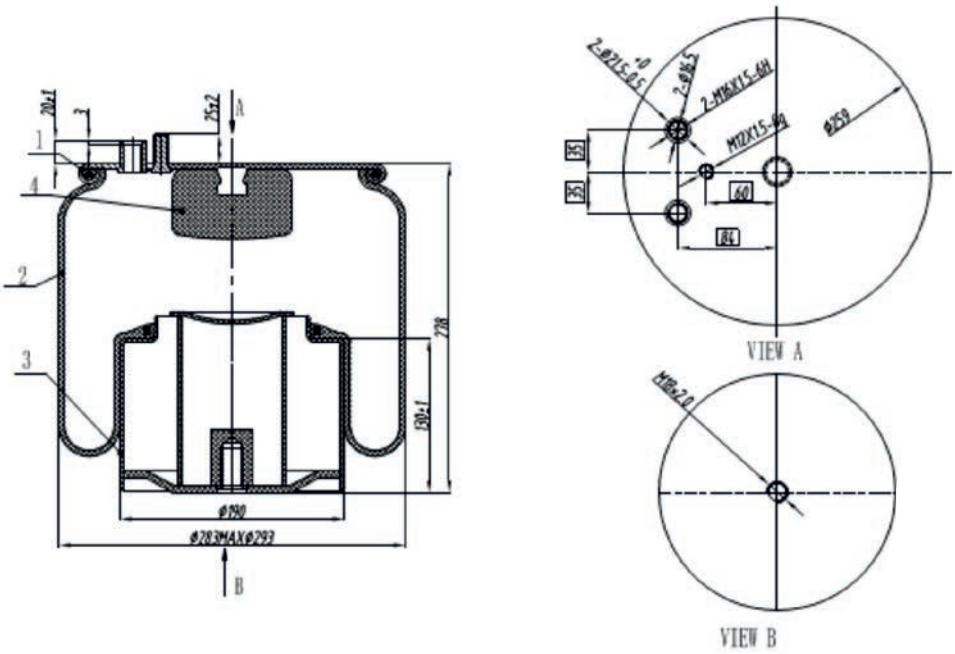	**Firestone**
	-
	Contitech
	4884N1 P07
	Goodyear
	-
	-
	Zastosowanie / Application
	Man
	TGA
	TGX
	TGS
	-
	-
	-

Nr **Topseal** BL-1R-4888

Schemat / Technical Drawing	Referencje Crossowe / Cross Reference
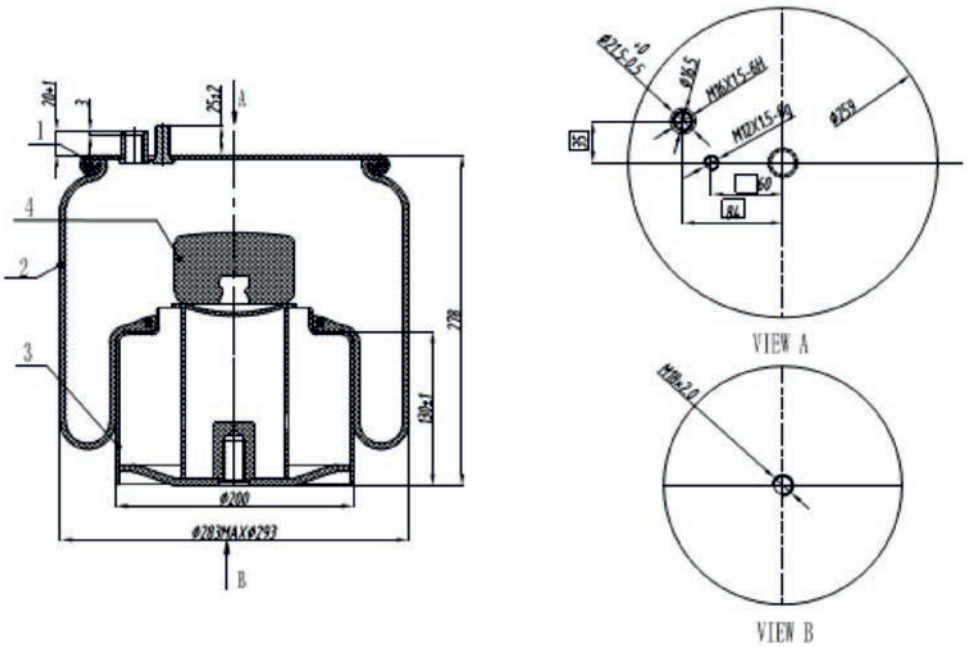	**Firestone**
	-
	Contitech
	4884N1 P09
	Goodyear
	-
	-
	Zastosowanie / Application
	Man
	TGA
	TGX
	TGS
	-
	-
	-

Nr **Topseal** BL-1R-4913

Schemat / Technical Drawing	Referencje Crossowe / Cross Reference
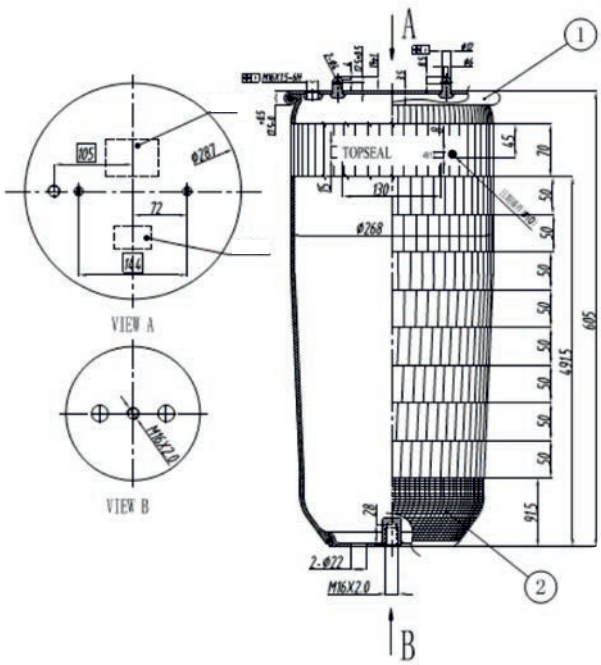	**Firestone**
	-
	Contitech
	4913N P04
	Goodyear
	-
	-
	Zastosowanie / Application
	Scania
	4
	-
	-
	-
	-
	-

Nr **Topseal** BL-1R-6257

Schemat / Technical Drawing	Referencje Crossowe / Cross Reference
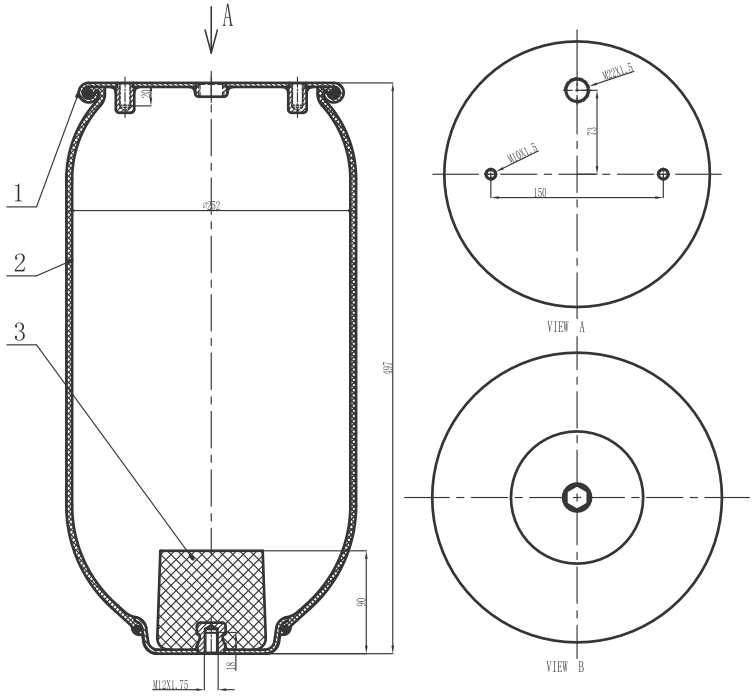	**Firestone**
	W01-M58-6257
	Contitech
	4158NP02
	Goodyear
	1R12-748
	-
	Zastosowanie / Application
	SAF
	Schmitz
	-
	-
	-
	-
	-

Nr **Topseal** BL-1R-6315

Schemat / Technical Drawing	Referencje Crossowe / Cross Reference
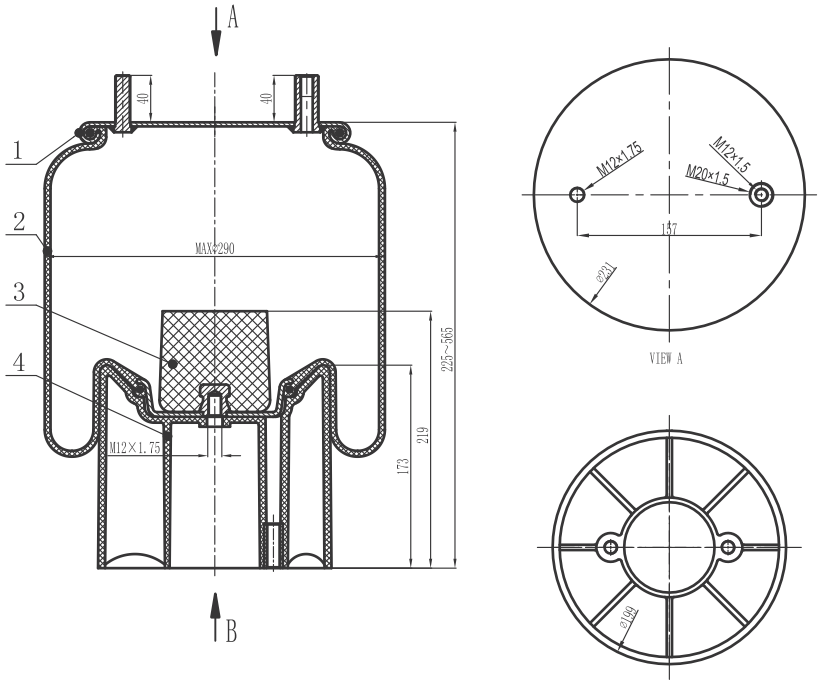	**Firestone**
	W01-M58-6315
	Contitech
	4157NP10
	Goodyear
	1R11-772
	-
	Zastosowanie / Application
	Naczepa Fruehauf
	-
	-
	-
	-
	-
	-

Nr **Topseal** BL-1R-6338

Schemat / Technical Drawing	Referencje Crossowe / Cross Reference
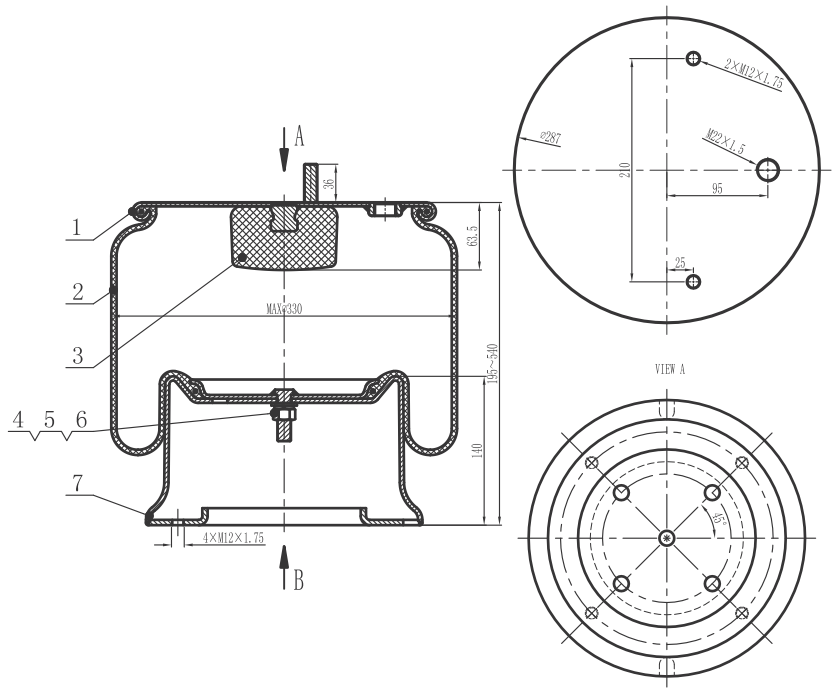	**Firestone**
	W01-M58-6338
	Contitech
	4810NP05
	Goodyear
	1R14-730
	-
	Zastosowanie / Application
	Saf
	SKRS
	SKRB
	-
	-
	-
	-

Nr **Topseal** BL-1R-6348

Schemat / Technical Drawing	Referencje Crossowe / Cross Reference
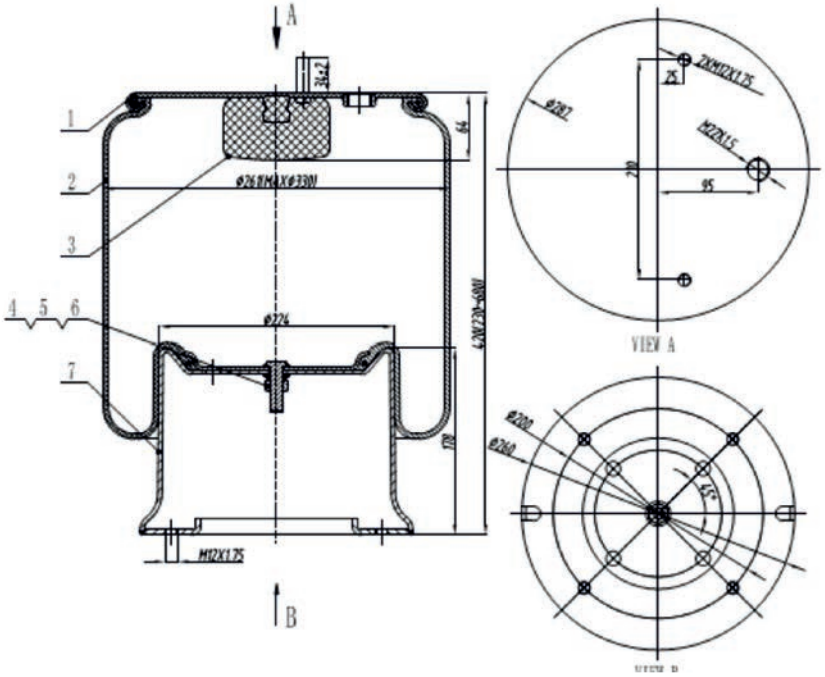	**Firestone**
	W01-M58-6348
	Contitech
	4023NP03
	Goodyear
	1R14-729
	-
	Zastosowanie / Application
	Saf
	SKRS
	-
	-
	-
	-
	-

Nr **Topseal** BL-1R-6359

Schemat / Technical Drawing	Referencje Crossowe / Cross Reference
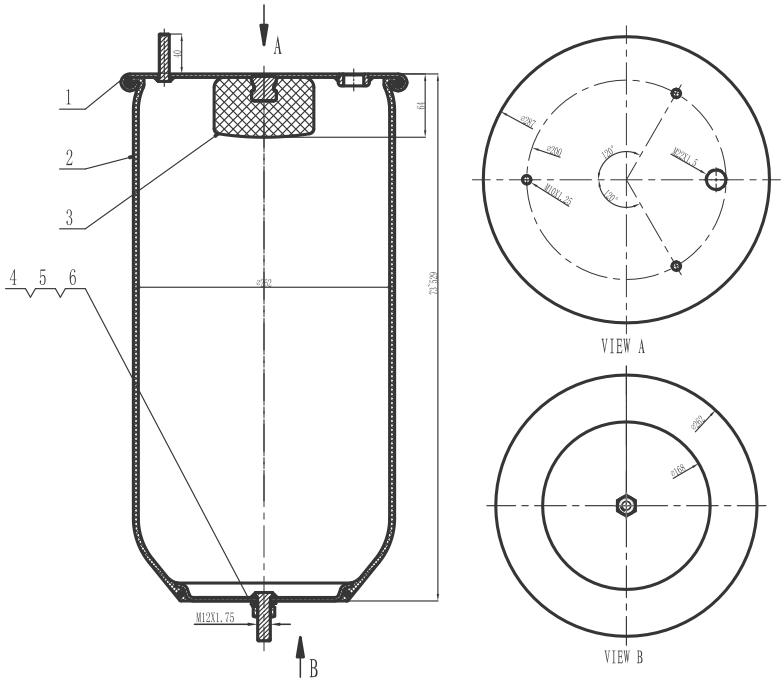	**Firestone**
	W01-M58-6359
	Contitech
	811MB/O
	Goodyear
	-
	-
	Zastosowanie / Application
	SAF
	Intradisc
	-
	-
	-
	-
	-

Nr **Topseal** BL-1R-6364

Schemat / Technical Drawing	Referencje Crossowe / Cross Reference
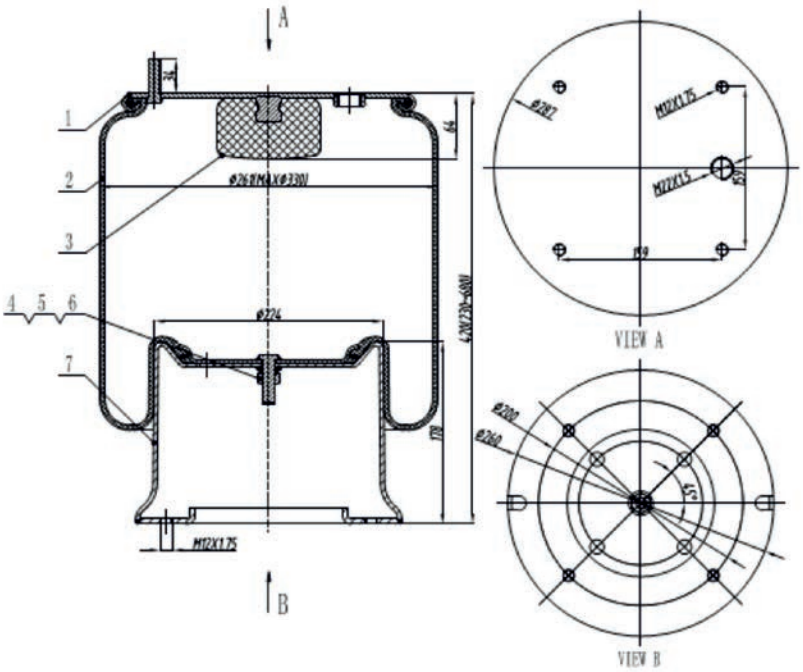	**Firestone**
	W01-M58-6364
	Contitech
	813MB
	Goodyear
	1R14-061
	-
	Zastosowanie / Application
	Daf
	XF 95
	105
	-
	-
	-
	-

Nr **Topseal** BL-1R-6366

Schemat / Technical Drawing	Referencje Crossowe / Cross Reference
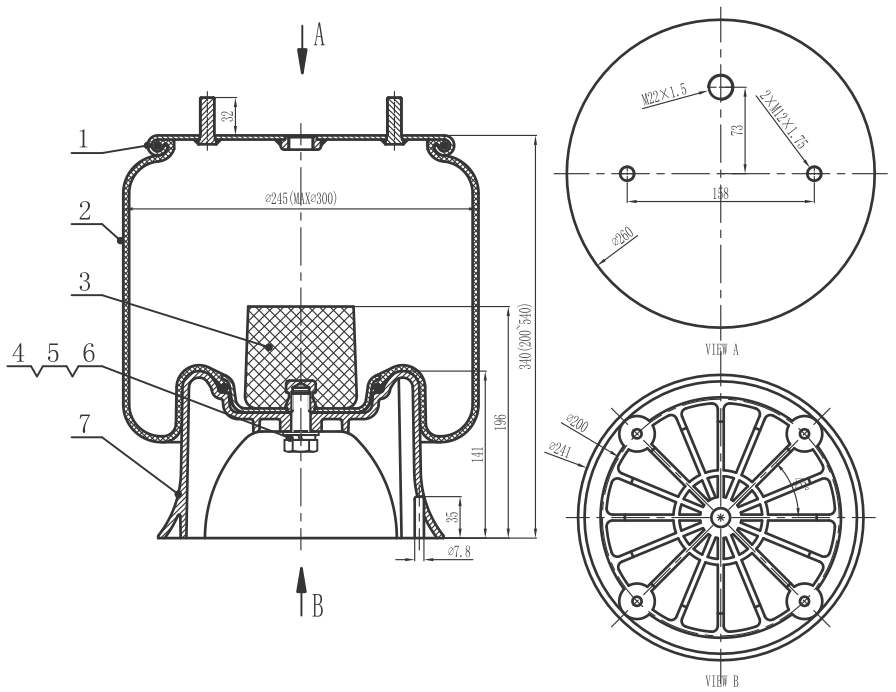	**Firestone**
	W01-M58-6366
	Contitech
	4004NP03
	Goodyear
	1R11-706
	-
	Zastosowanie / Application
	Saf
	SKRS
	SKRB
	-
	-
	-
	-

Nr **Topseal** BL-1R-6367

Schemat / Technical Drawing	Referencje Crossowe / Cross Reference
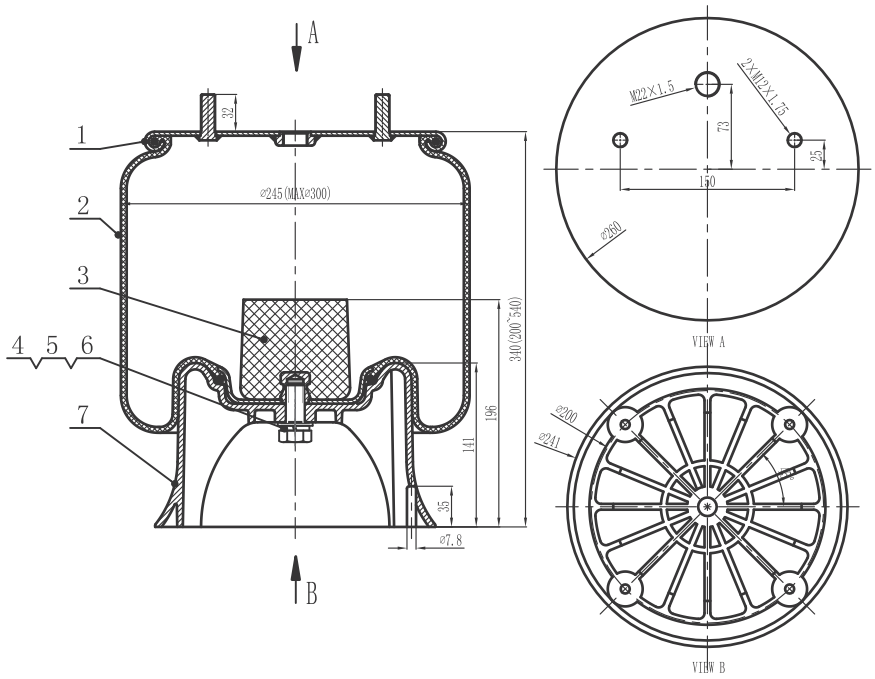	**Firestone**
	W01-M58-6367
	Contitech
	4022NP03
	Goodyear
	1R11-708
	-
	Zastosowanie / Application
	Saf
	SKRS
	SKRB
	-
	-
	-
	-

Nr **Topseal** BL-1R-6605

Schemat / Technical Drawing	Referencje Crossowe / Cross Reference
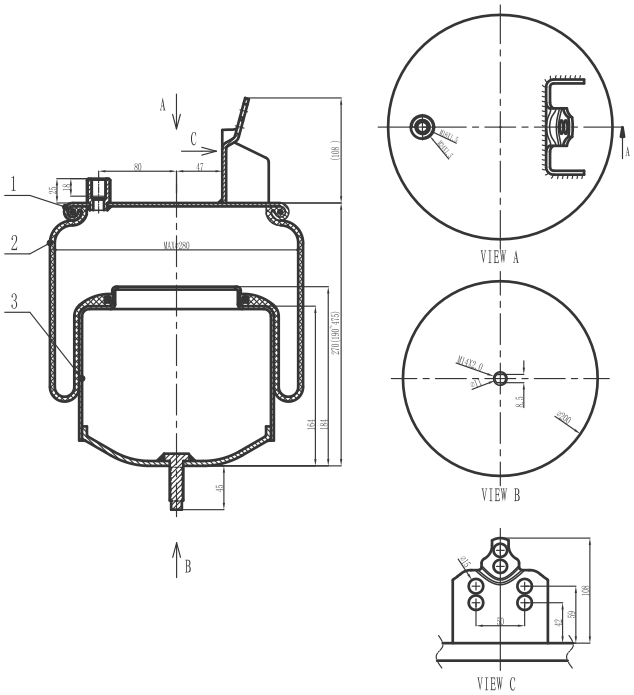	**Firestone**
	-
	Contitech
	6605NP01
	Goodyear
	-
	-
	Zastosowanie / Application
	Volvo
	FH 12
	-
	-
	-
	-
	-

Nr **Topseal** BL-1R-6606

Schemat / Technical Drawing	Referencje Crossowe / Cross Reference
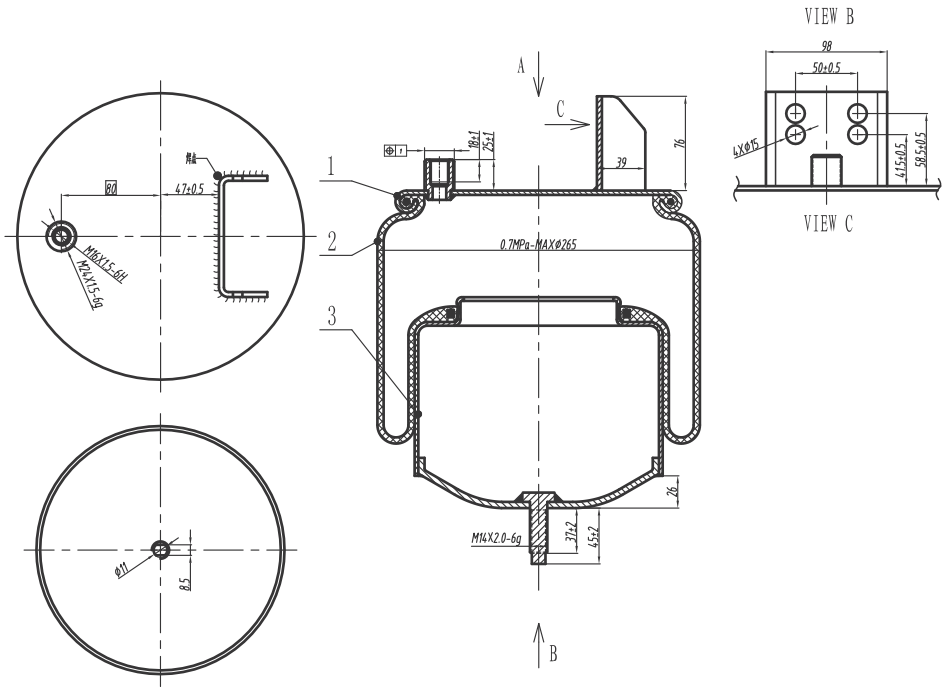	**Firestone**
	-
	Contitech
	6606NP01
	Goodyear
	-
	-
	Zastosowanie / Application
	Volvo
	FH 12
	-
	-
	-
	-
	-

Nr **Topseal** BL-1R-6607

Schemat / Technical Drawing	Referencje Crossowe / Cross Reference
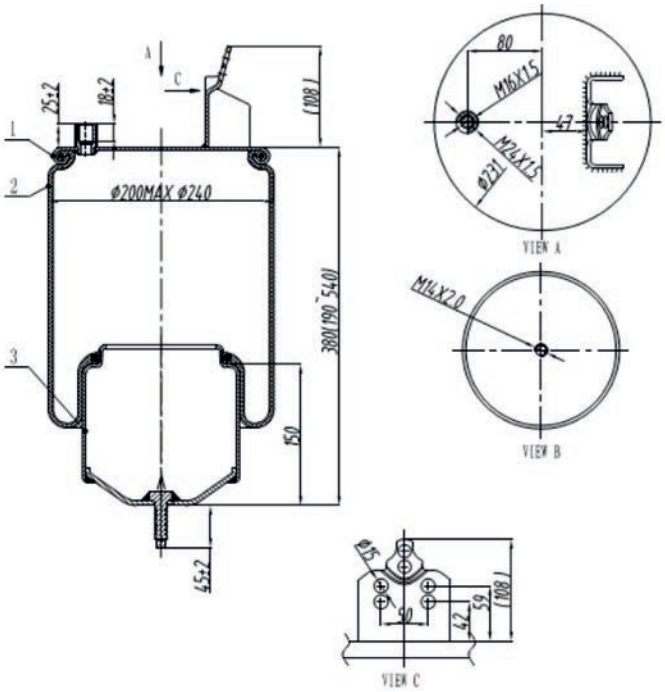	**Firestone**
	-
	Contitech
	6607NP01
	Goodyear
	-
	-
	Zastosowanie / Application
	Volvo
	FH 12
	FH 16
	FM 10
	FM 12
	-
	-

Nr **Topseal** BL-1R-6608

Schemat / Technical Drawing	Referencje Crossowe / Cross Reference
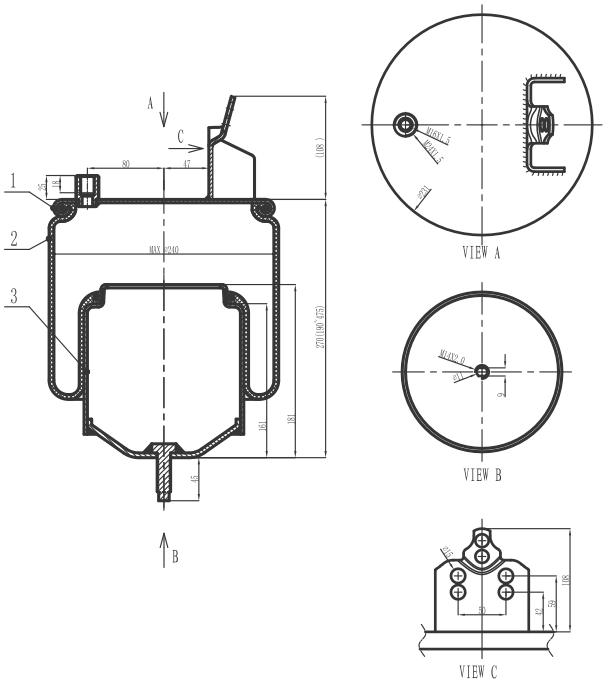	**Firestone**
	-
	Contitech
	6608NP01
	Goodyear
	-
	-
	Zastosowanie / Application
	Volvo
	FH 12
	-
	-
	-
	-
	-

Nr **Topseal** BL-1R-6613

Schemat / Technical Drawing	Referencje Crossowe / Cross Reference
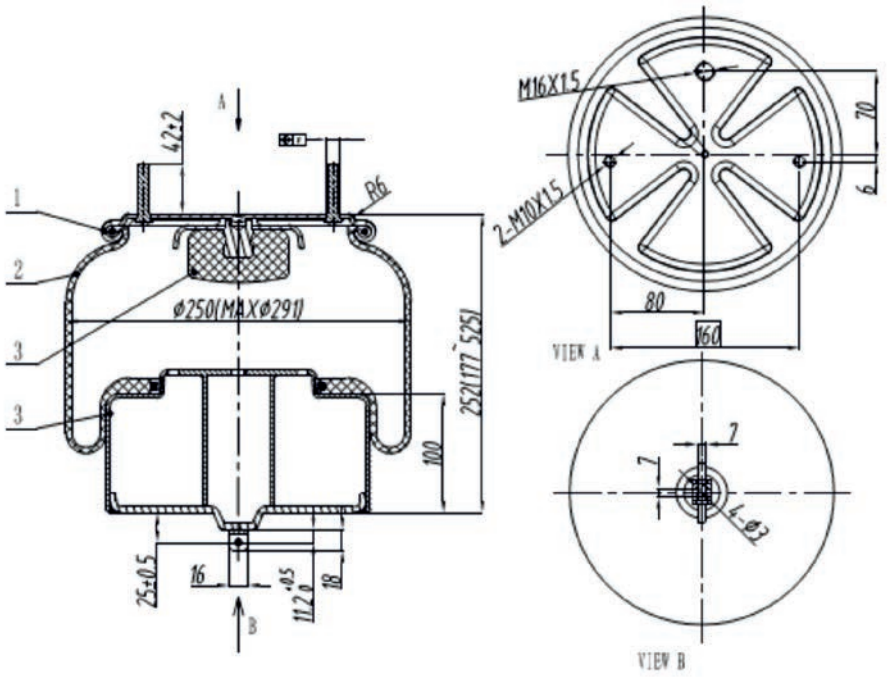	**Firestone**
	-
	Contitech
	6613NP01
	Goodyear
	-
	-
	Zastosowanie / Application
	Volvo
	FM
	FL
	-
	-
	-
	-

Nr **Topseal** BL-1R-7074

Schemat / Technical Drawing	Referencje Crossowe / Cross Reference
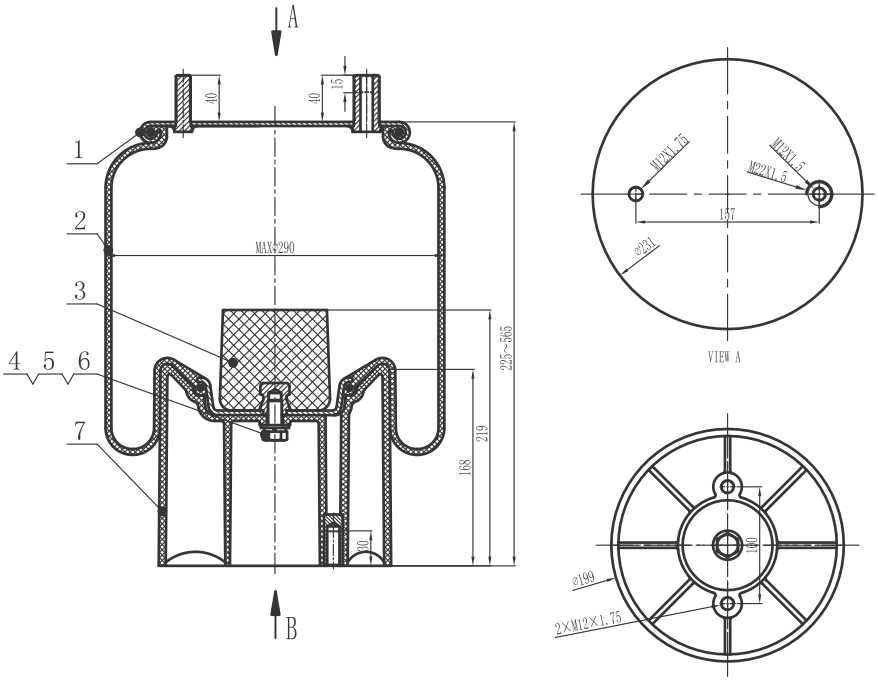	**Firestone**
	W01-M58-7074
	Contitech
	4157 N P09
	Goodyear
	1R11-106
	-
	Zastosowanie / Application
	RoR
	-
	-
	-
	-
	-
	-

Nr **Topseal** BL-1R-7237

Schemat / Technical Drawing	Referencje Crossowe / Cross Reference
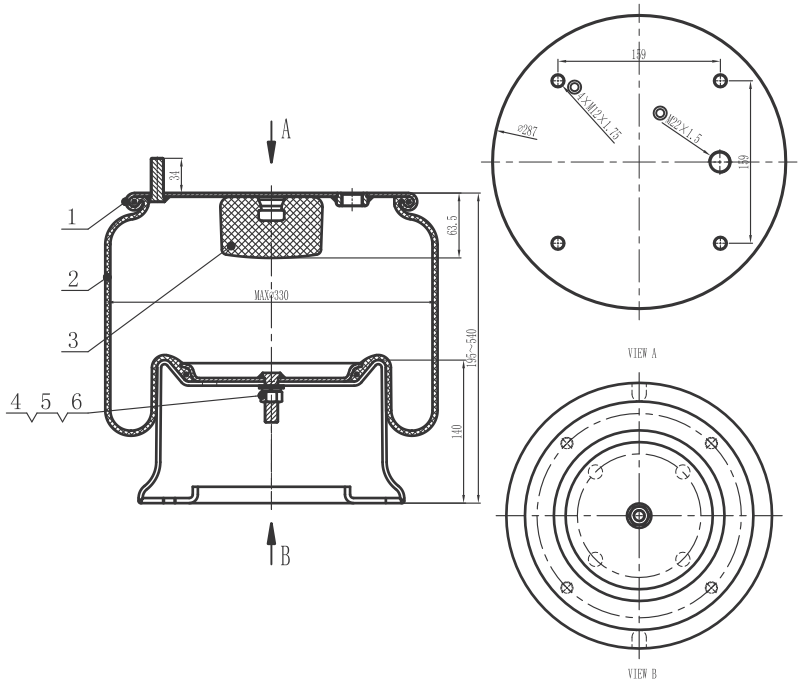	**Firestone**
	W01-M58-7237
	Contitech
	810MB/O
	Goodyear
	-
	-
	Zastosowanie / Application
	Volvo
	F10
	F12
	SAF
	SKRB
	-
	-

Nr **Topseal** BL-1R-7358

Schemat / Technical Drawing	Referencje Crossowe / Cross Reference
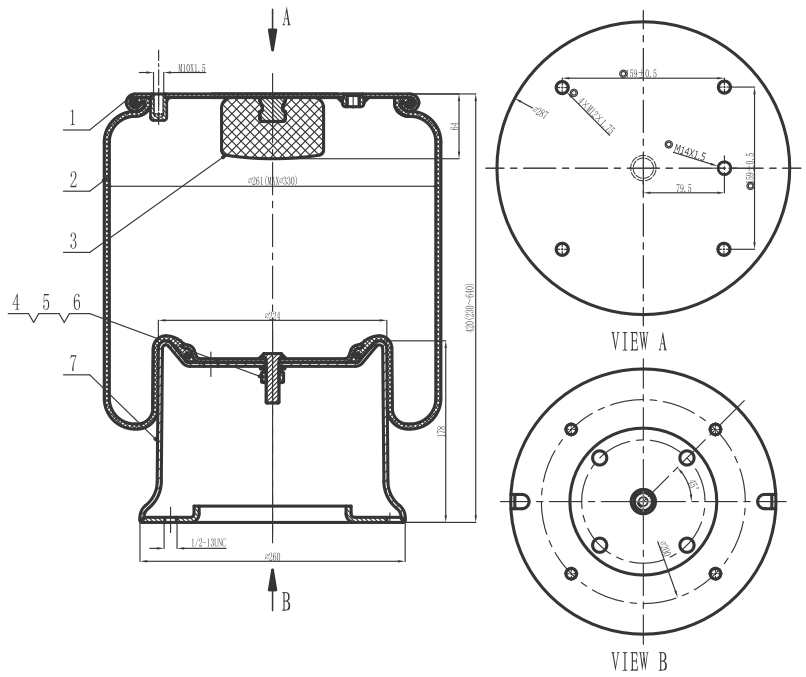	**Firestone**
	W01-M58-7358
	Contitech
	4813NP07
	Goodyear
	-
	-
	Zastosowanie / Application
	Scania
	3/4
	-
	-
	-
	-
	-

Nr **Topseal** BL-1R-7370

Schemat / Technical Drawing	Referencje Crossowe / Cross Reference
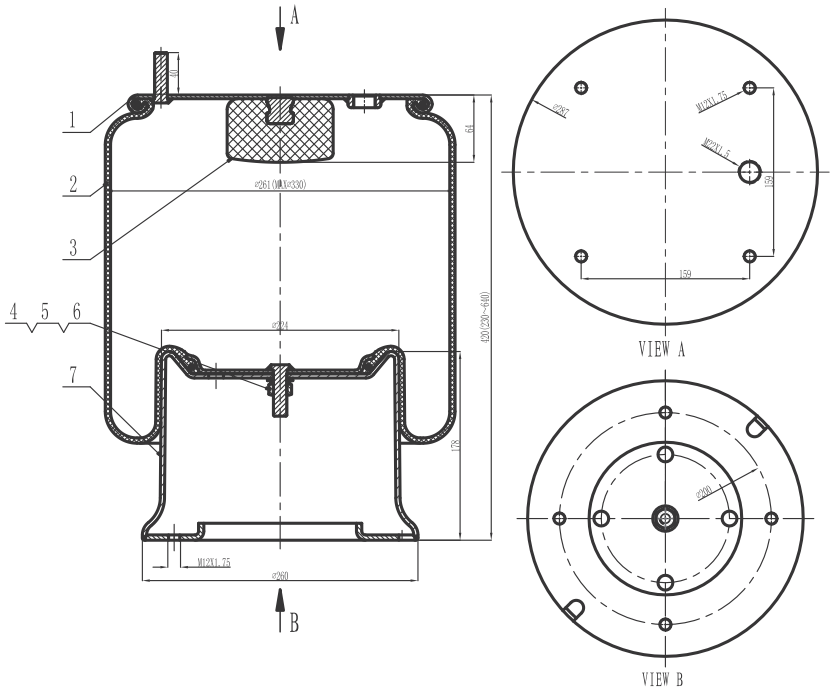	**Firestone**
	W01-M58-7370
	Contitech
	4028NP05
	Goodyear
	-
	-
	Zastosowanie / Application
	RoR
	-
	-
	-
	-
	-
	-

Nr **Topseal** BL-1R-8609

Schemat / Technical Drawing	Referencje Crossowe / Cross Reference
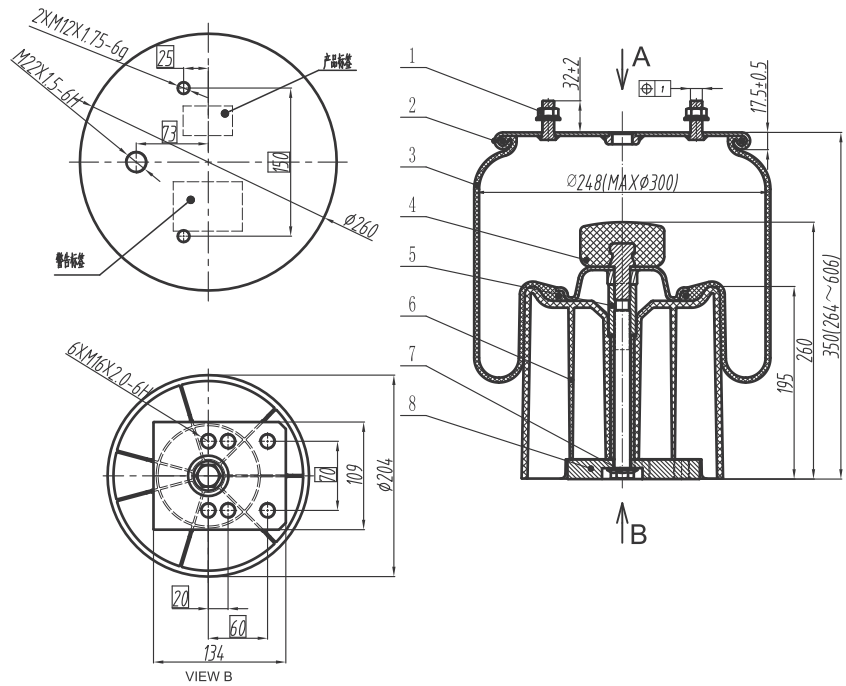	**Firestone**
	W01-M58-8609
	Contitech
	-
	Goodyear
	1R11-763
	-
	Zastosowanie / Application
	BPW
	Eco
	-
	-
	-
	-
	-

Nr **Topseal** BL-1R-8610

Schemat / Technical Drawing	Referencje Crossowe / Cross Reference
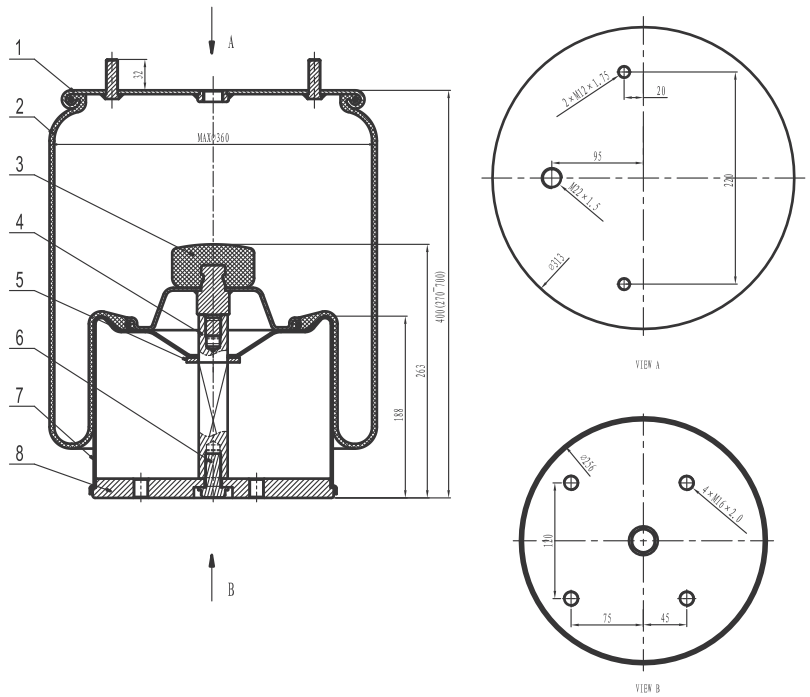	**Firestone**
	M58-8610
	Contitech
	725 N P03
	Goodyear
	1R14-756
	-
	Zastosowanie / Application
	BPW
	Eco
	-
	-
	-
	-
	-

Nr **Topseal** BL-1R-8612

Schemat / Technical Drawing	Referencje Crossowe / Cross Reference
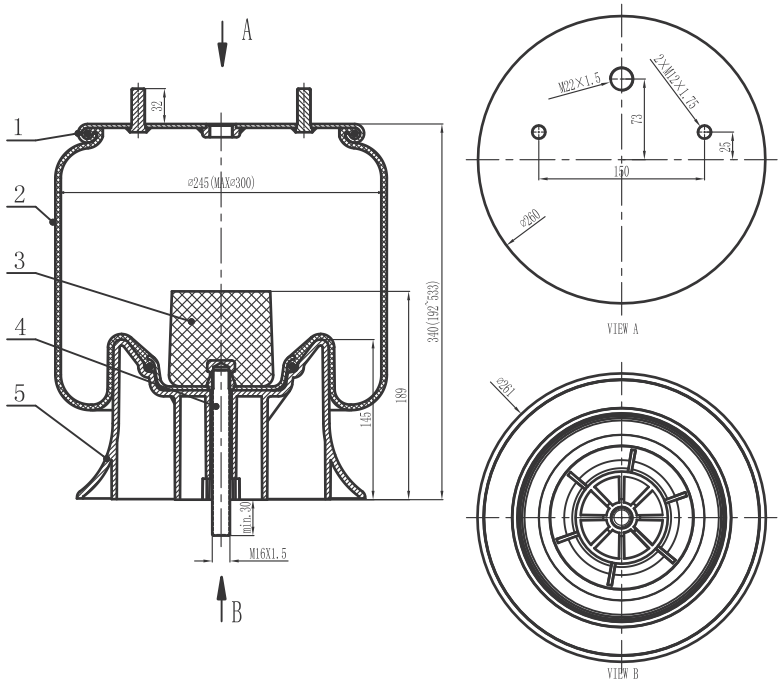	**Firestone**
	W01-M58-8612
	Contitech
	4022NP05
	Goodyear
	1R11-781
	-
	Zastosowanie / Application
	Saf
	Intradisc
	-
	-
	-
	-
	-

Nr **Topseal** BL-1R-8613

Schemat / Technical Drawing	Referencje Crossowe / Cross Reference
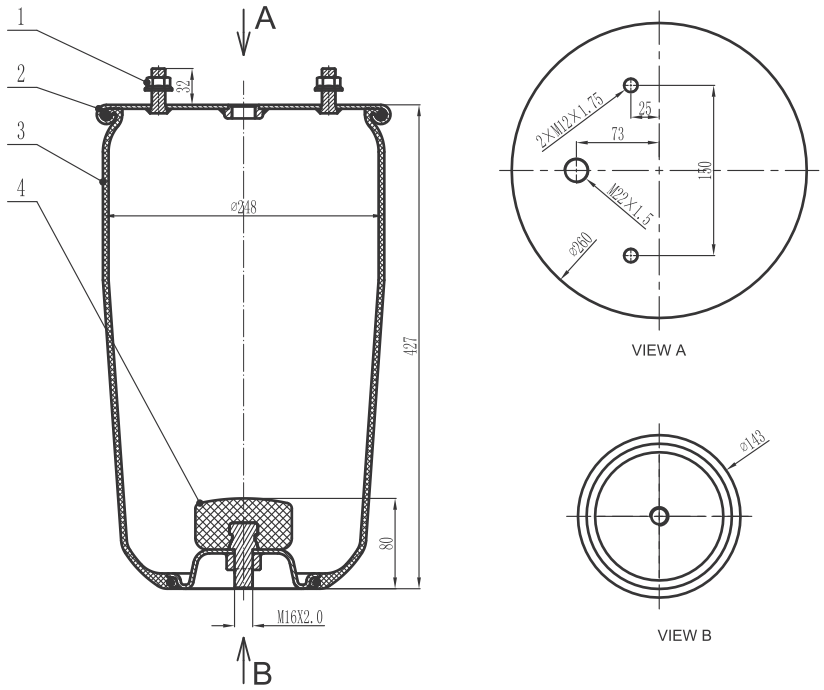	**Firestone**
	W01-M58-8613
	Contitech
	940MB
	Goodyear
	1R11-703
	-
	Zastosowanie / Application
	BPW
	Eco
	Eco Plus
	-
	-
	-
	-

Nr **Topseal** BL-1R-8619

Schemat / Technical Drawing	Referencje Crossowe / Cross Reference
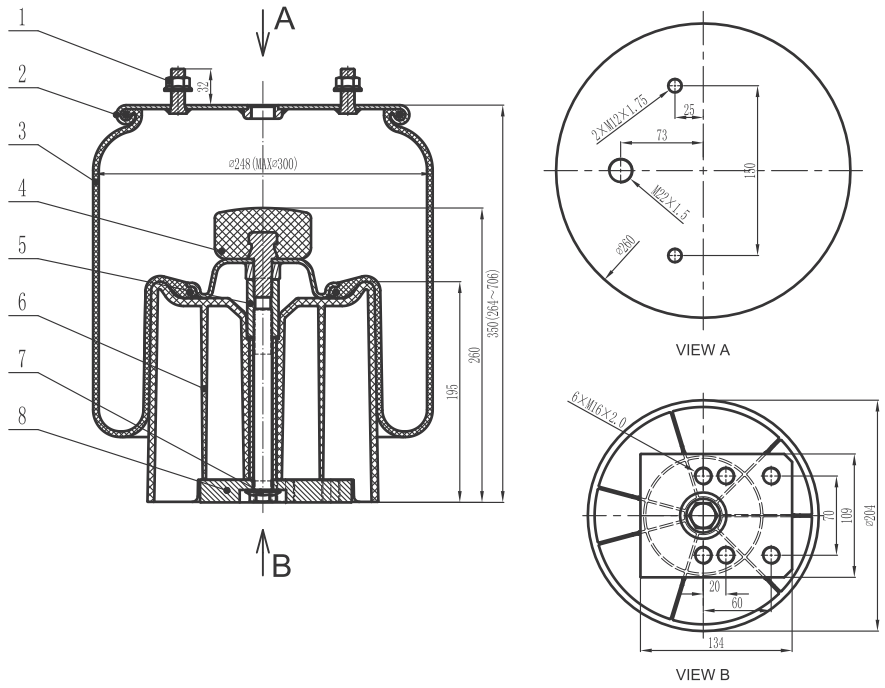	**Firestone**
	W01-M58-8619
	Contitech
	941MB
	Goodyear
	1R11-762
	-
	Zastosowanie / Application
	BPW
	Eco
	Eco Plus
	-
	-
	-
	-

Nr **Topseal** BL-1R-8620

Schemat / Technical Drawing	Referencje Crossowe / Cross Reference
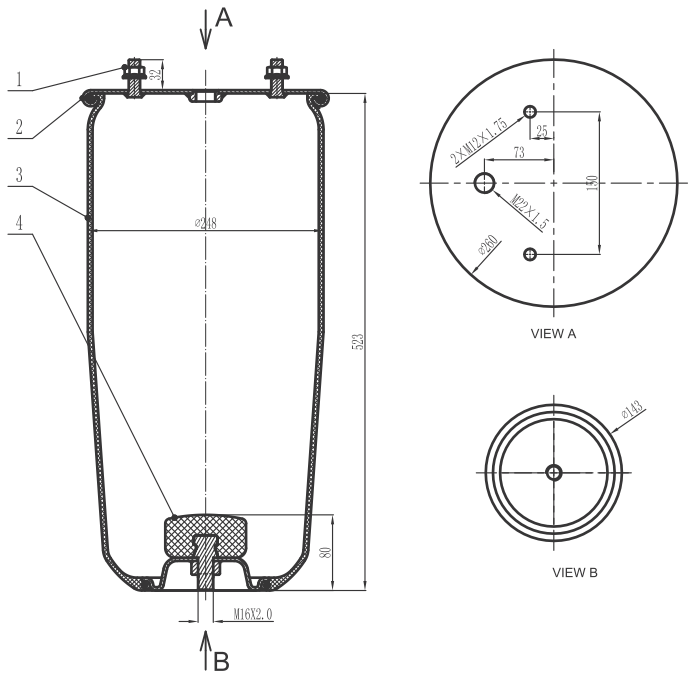	**Firestone**
	W01-M58-8620
	Contitech
	941MB (No piston)
	Goodyear
	1R11-700
	-
	Zastosowanie / Application
	BPW
	Eco
	Eco Plus
	-
	-
	-
	-

Nr **Topseal** BL-1R-8966

Schemat / Technical Drawing	Referencje Crossowe / Cross Reference
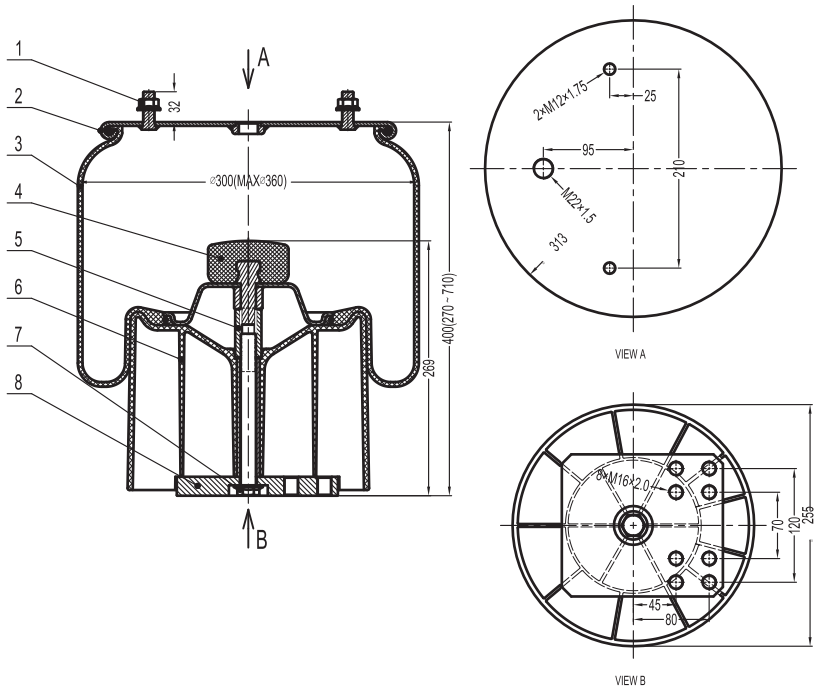	**Firestone**
	W01-M58-8966
	Contitech
	881MB
	Goodyear
	1R14-702
	1R14-712
	Zastosowanie / Application
	BPW
	Eco
	-
	-
	-
	-
	-

Nr **Topseal** BL-1R-9706

Schemat / Technical Drawing	Referencje Crossowe / Cross Reference
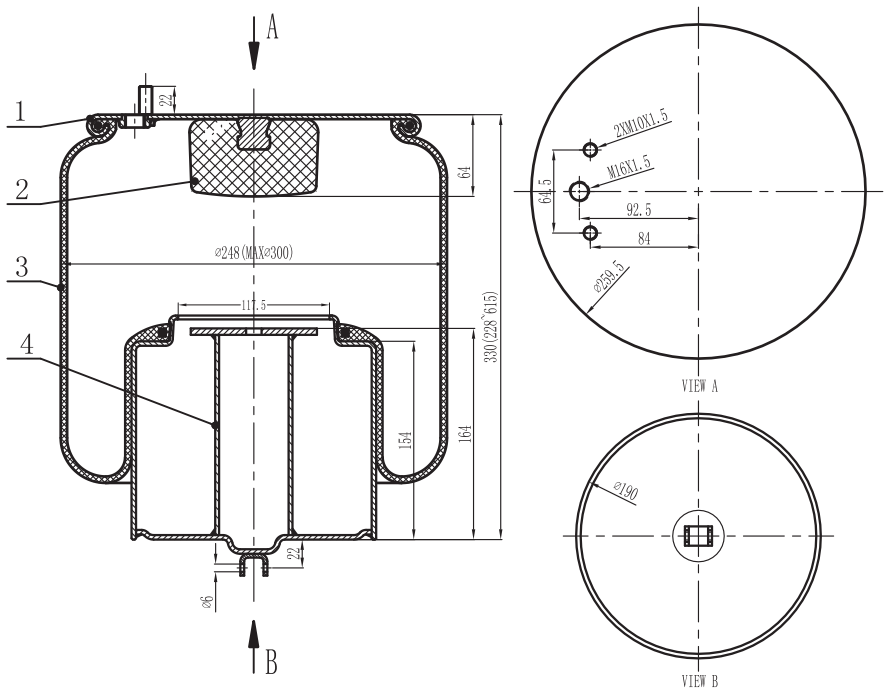	**Firestone**
	W01-M58-9706
	Contitech
	4713 NP02
	Goodyear
	-
	-
	Zastosowanie / Application
	Volvo
	FH12
	FH16
	FL10
	FL12
	-
	-

Notes

Notes

Notes

Index and Cross Reference

TOPSEAL	Firestone	Contitech	Goodeyar	Page
BL-0R-0644	1R1A 390 295 095 0118	644N	8017	4
BL-0R-0715	1R1C 335 310 095 0087	715N	8015	4
BL-0R-0916	-	916N	9015	5
BL-0R-0944	1R1A 370 285 095 0198	944N	8012	5
BL-0R-1885	1R2A 445 280 095 0429	1884 N1, 1885 N1	9003	6
BL-1R-0500	W01-095-0500	4913NP02	1R14-753	6
BL-1R-0736	W01-M58-0736	4159 N P05	1R12-761	7
BL-1R-0918	W01-M58-0918	-	-	7
BL-1R-4156	-	4156NP05	-	8
BL-1R-4158	-	4158N P03	-	8
BL-1R-4390	-	4390 N P01	9047	9
BL-1R-4882	-	4882N1 P01	-	9
BL-1R-4884	-	4884N1 P01	-	10
BL-1R-4885	-	4884N1 P02	-	10
BL-1R-4886	-	4884N1 P03	-	11
BL-1R-4887	-	4884N1 P07	-	11
BL-1R-4888	-	4884N1 P09	-	12
BL-1R-4913	-	4913N P04	-	12
BL-1R-6257	W01-M58-6257	4158NP02	1R12-748	13
BL-1R-6315	W01-M58-6315	4157NP10	1R11-772	13
BL-1R-6338	W01-M58-6338	4810NP05	1R14-730	14
BL-1R-6348	W01-M58-6348	4023NP03	1R14-729	14
BL-1R-6359	W01-M58-6359	811MB/O	-	15
BL-1R-6364	W01-M58-6364	813MB	1R14-061	15
BL-1R-6366	W01-M58-6366	4004NP03	1R11-706	16
BL-1R-6367	W01-M58-6367	4022NP03	1R11-708	16
BL-1R-6605	-	6605NP01	-	17
BL-1R-6606	-	6606NP01	-	17
BL-1R-6607	-	6607NP01	-	18
BL-1R-6608	-	6608NP01	-	18
BL-1R-6613	-	6613NP01	-	19
BL-1R-7074	W01-M58-7074	4157 N P09	1R11-106	19
BL-1R-7237	W01-M58-7237	810MB/O	-	20
BL-1R-7358	W01-M58-7358	4813NP07	-	20
BL-1R-7370	W01-M58-7370	4028NP05	-	21
BL-1R-8609	W01-M58-8609	-	1R11-763	21
BL-1R-8610	M58-8610	725 N P03	1R14-756	22
BL-1R-8612	W01-M58-8612	4022NP05	1R11-781	22
BL-1R-8613	W01-M58-8613	940MB	1R11-703	23
BL-1R-8619	W01-M58-8619	941MB	1R11-762	23
BL-1R-8620	W01-M58-8620	941MB (No piston)	1R11-700	24
BL-1R-8966	W01-M58-8966	881MB	1R14-702 / 1R14-712	24
BL-1R-9706	W01-M58-9706	4713 NP02	-	25

Longway Poland Sp. z o.o.

ul. Przejazdowa 22
05-800 Pruszków

tel: +48 22 407 24 18

www.longway.com.pl

OE Supplier of:

MAKE YOUR WHEELS GO THE DISTANCE